Manuel utilisateur



GV125R-GV300R

HYOSUNG MOTORCYCLES

www.hyosung-france.com

Ce manuel doit toujours rester avec la moto lorsque celle-ci est revendue ou transférée à un nouveau propriétaire. Le manuel contient d'importantes informations sur la sécurité et les instructions qui doivent être lues attentivement avant d'utiliser la moto.

CHARGE BATTERIE INITIALE

1. CHARGE INITIALE DE LA BATTERIE

La première charge de la batterie est nécessaire après le remplissage d'électrolyte pour améliorer la durabilité de la batterie.

※ **TEMPS DE CHARGE STANDARD** 1.2 A pour 5~8 heures

⚠ PRECAUTION

Ne pas utiliser la batterie sans la charge initiale. Sinon, la durée de vie de la batterie peut être raccourcie.

⚠ ATTENTION

Il est impossible de démarrer ou de faire fonctionner la moto sans la batterie. Toujours démarrer ou conduire la moto avec la batterie correctement chargée, installée et connectée.

AVANT-PROPOS

Nous vous remercions d'avoir choisi une motocyclette Hyosung.

Hyosung, a conçu, testé et produit ces motocyclettes en utilisant la technologie la plus moderne disponible pour vous procurer une conduite heureuse, agréable et sécuritaire.

Le motocyclisme est l'un des sports les plus exaltants et vous assure un plaisir de piloter permanent, vous devez devenir parfaitement familier avec les informations présentées dans ce Manuel de l'Utilisateur avant de conduire et donc piloter votre motocyclette.

Les soins appropriés et l'entretien dont votre motocyclette a besoin sont indiqués dans ce manuel.

En suivant explicitement ces instructions, vous assurerez un long fonctionnement sans problèmes à votre motocyclette.

Votre revendeur Hyosung dispose de techniciens expérimentés qui fourniront à votre machine les meilleurs services possibles en utilisant les outils et les équipements appropriés.

Toutes les informations, photographies, illustrations et caractéristiques continues dans ce manuel sont basées sur les informations les plus récentes disponibles au moment de la publication.

Suite aux améliorations ou autres modifications, il peut y avoir quelques différences entre les informations de ce manuel et votre véhicule.

Hyosung se réserve le droit d'effectuer des modifications ponctuellement.

Notez que ce manuel répond à toutes les spécifications des destinations respectives et en explique tous les équipements.

Cependant, votre modèle peut présenter des caractéristiques standard différentes de celles indiquées dans ce manuel.

ⓒCOPYRIGHT HYOSUNG Motorcycle. Co., Ltd.

IMPORTANT

INFORMATION CONCERNANT LE RODAGE

Les 1600 premiers kilomètres (1.000 miles) sont les plus importants dans la vie de votre moto.

Ce rodage contribuera à assurer la durabilité et des performances maximales à votre nouvelle moto.

Les pièces Hyosung sont fabriquées à partir de matériaux de haute qualité, et les pièces fabriquées sont contrôlées avec des tolérances étroites.

La fiabilité et les performances de la moto dépendent de soins spécifiques et d'une conduite raisonnable au cours de la période de rodage.

Il est particulièrement important que vous évitiez d'utiliser le moteur d'une manière qui pourrait exposer les pièces de moteur à une chaleur excessive.

S'il vous plaît se référer à la section RODAGE pour les recommandations spécifiques.

RECOMMANDATION AVERTISSEMENT REMARQUE

Lire ce manuel et suivez ses instructions attentivement.
Les termes 『RECOMMANDATION』, 『AVERTISSEMENT』 et 『REMARQUE』 sont employés pour faire ressortir des informations particulières.

Examinez attentivement les informations qui suivent ces alertes.

⚠ ATTENTION

La sécurité personnelle du pilote peut être engagée. Ne pas tenir compte de cette information peut entraîner la blessure du pilote

⚠ PRECAUTION

Ces instructions soulignent des procédures d'entretiens ou des précautions particulières qui doivent être suivies pour éviter d'endommager la machine.

N O T E

Cette alerte donne une information particulière pour faciliter l'entretien ou éclaircir des instructions importantes.

⚠ RECOMMANDATION

Système de contrôle du bruit (silencieux)

LA MODIFICATION DU SILENCIEUX EST INTERDITE

IMPORTANT
L'emploi de silencieux d'échappement non d'origine ou toute autre modification destinée à augmenter le bruit et la puissance éliminent systématiquement toutes possibilités de recours en garantie.
De plus, ces modifications tendant à augmenter le bruit et la puissance entraînent la responsabilité du propriétaire vis-à-vis de la loi.

ENTRETIEN :
Le propriétaire doit veiller à l'état et à l'entretien du système d'échappement.
Le moteur doit être réglé selon les spécifications d'usine et la bougie doit être conservée en bon état. Utiliser le moteur avec une bougie qui fonctionne mal ou un moteur mal réglé peut entraîner des dommages permanents au niveau du catalyseur et du silencieux.

RENSEIGNEMENTS POUR LE CONSOMMATEUR

RECOMMANDATION POUR LA SECURITE DU PILOTE ET DE LA MOTO

La conduite de motocyclette est passionnante. Conduire une motocyclette exige également quelques précautions supplémentaires pour assurer la sécurité du conducteur et du passager.

Ces précautions sont les suivantes :

⚠ ATTENTION

- **Avant la première utilisation de la moto le propriétaire doit lire attentivement le manuel du propriétaire et se familiariser avec les caractéristiques de sécurité et d'entretien de la moto.**

- **Avant la première utilisation de la moto, assurez-vous d'avoir effectué tous les contrôles nécessaires au bon fonctionnement de la moto.**

⚠ ATTENTION

• Avant chaque utilisation, effectuer des inspections quotidiennes de la moto.

• Assurez-vous que le pilote porte un casque, des lunettes de protection et des vêtements de protection (gants, pantalon en cuir ou en tissu épais, chemise ou veste à manches longues, bottes).

• L'utilisation de cette moto est autorisée à deux personnes.

• Cette moto est conçue pour être utilisée par un seul pilote et un seul passager.

• Ne permettez à personne de faire fonctionner la moto sous l'influence de l'alcool ou d'autres drogues. Cela est interdit et pourrait altérer les réactions du pilotage et occasionner un accident.

• Observez les exigences de maintenance périodique. Votre revendeur agréé est formé et équipé pour effectuer cette intervention.

• Vidanger l'essence du réservoir de carburant avant de transporter la moto.

• Faire attention au conducteur et aux autres personnes à proximité de la moto de ne pas approcher ou toucher les pièces mobiles ou les zones chauffées telles que le moteur et le système d'échappement.

⚠ ATTENTION

N'apportez aucune modification à la moto. Les modifications peuvent rendre la moto dangereuse ou illégale dans votre pays.

⚠ ATTENTION

La moto est équipée du système d'antidémarrage avec la béquille latérale.

Si la boîte de vitesses est au point mort ou que la béquille est relevée, vous ne pouvez démarrer le moteur qu'en pressant le levier d'embrayage.

Assurez-vous que le système d'antidémarrage fonctionne correctement avant de rouler.

⚠ PRECAUTION

Le feu de position, le feu arrière et le feu de plaque d'immatriculation de cette moto s'allument toujours lorsque le contacteur d'allumage est mis sur la position " ".

Le phare est toujours allumé au démarrage du moteur.

⚠ ATTENTION

- Ne faites pas tourner le moteur à l'intérieur ou dans un endroit où il y a peu ou pas de ventilation.
  Les gaz d'échappement contiennent du monoxyde de carbone, un gaz potentiellement mortel incolore et inodore.

- Ne jamais laisser la moto en marche sans surveillance, même pour une courte période.

⚠ ATTENTION

Toujours ouvrir les gaz progressivement pour éviter le soulèvement de la roue avant.

Le non-respect de cette précaution peut entraîner une perte de contrôle et un accident.

⚠ ATTENTION

Gardez les deux mains sur les poignées à tout moment lorsque vous roulez. Retirer vos mains des poignées réduit grandement votre capacité à contrôler la moto et pourrait entraîner un accident.

⚠ ATTENTION

Pendant le fonctionnement de la motocyclette, le conducteur doit garder les deux pieds sur les repose-pieds en tout temps pour éviter les blessures résultant d'accidents.

Retirer les pieds des repose-pieds réduit la capacité du pilote à contrôler la moto et pourrait conduire à un accident.

⚠ PRECAUTION

Stockage pendant une longue période :

1. Remplir le réservoir de carburant.
2. Retirer la batterie de la moto.

⚠ ATTENTION

Pendant le fonctionnement de la moto, ne tournez pas l'interrupteur sur la position "" avec votre main droite.

⊙ PORTER UN CASQUE

⚠ ATTENTION

L'équipement de sécurité commence avec un casque homologué. L'une des blessures les plus graves qui pourrait arriver est une blessure à la tête.

TOUJOURS porter un casque correctement attaché et à votre taille.

Vous devez également porter une protection oculaire appropriée.

⊙ VÊTEMENTS DE CONDUITE

⚠ ATTENTION

Les vêtements amples peuvent être inconfortables et dangereux lorsque vous conduisez une moto.

Utilisez des vêtements de moto de bonne qualité lorsque vous conduisez votre moto.

⊙ INSPECTION AVANT UTILISATION

⚠ ATTENTION

Lire attentivement les instructions de la section "INSPECTION AVANT UTILISATION" de ce manuel.

Ne pas oublier d'effectuer une inspection de sécurité complète pour assurer la sécurité du pilote et de son passager.

⊙ FAMILIARISEZ-VOUS AVEC LA MOTOCYCLETTE

⚠ ATTENTION

Votre expérience de pilotage et vos connaissances mécaniques sont la base d'un pilotage sécuritaire.

Nous vous conseillons de vous entraîner à piloter votre motocyclette en dehors du trafic jusqu'à ce que vous vous soyez familiarisé avec votre machine et ses commandes.

Votre maîtrise doit être parfaite.

⊙ CONNAISSEZ VOS LIMITES

⚠ ATTENTION

Conduire toujours dans les limites de vos aptitudes.

Connaître ces limites et les respecter vous aide à éviter l'accident.

⊙ SOYEZ PARTICULIÈREMENT PRUDENT PAR MAUVAIS TEMPS

⚠ ATTENTION

Conduire par mauvais temps, En particulier sous la pluie, demande une attention supplémentaire.

Les distances de freinage augmentent sous la pluie. Éviter les marquages au sol peints, les couvercles de caniveaux et les endroits gras qui peuvent être particulièrement glissants.

Soyez extrêmement prudent aux passages à niveau et sur les grilles métalliques et les ponts.

Quand vous avez un doute sur le revêtement, ralentissez !

INSTALLATION DES ACCESSOIRES ET CONSEILS DE SÉCURITÉ

L'ajout d'accessoires inappropriés peut entraîner des conditions de fonctionnement dangereuses. Il n'est pas possible pour Hyosung de tester chaque accessoire sur le marché ou des combinaisons de tous les accessoires disponibles, cependant, votre revendeur peut vous aider à choisir des accessoires de qualité et à les installer correctement.

Soyez extrêmement prudent lorsque vous sélectionnez et installez les accessoires pour votre Hyosung.

Nous avons développé quelques directives générales qui vous aideront à décider si, et comment équiper votre moto.

⚠ ATTENTION

Des accessoires ou des modifications inadéquats peuvent rendre votre moto dangereuse et entraîner un accident.

Ne modifier jamais la moto avec des accessoires inadéquats ou mal installés. Suivre toutes les instructions de ce manuel d'utilisation concernant les accessoires et les modifications.

Utiliser des accessoires Hyosung d'origine ou équivalents conçus et testés pour votre moto. Consulter votre revendeur

1. Chaque accessoires installés ajoute du poids ou modifie l'aérodynamique, ils doivent être montés aussi bas que possible, aussi proche de la motocyclette et aussi près que possible du centre de gravité.

Les supports de montage et autre matériel de fixation doivent être attentivement vérifiés pour s'assurer qu'ils fournissent une fixation rigide et non mobile.

Des montages mal effectués peuvent provoquer le déplacement du poids et créer des conditions dangereuses et instables.

2. Vérifiez la garde au sol et le profil du véhicule. Une charge

mal installée et mal répartie peut diminuer de façon critique ces deux facteurs de sécurité. Vérifier également que la “charge” n’interfère pas avec l’utilisation de la suspension, de la direction ou des autres commandes.

3. Les accessoires montés sur le guidon ou près de la fourche avant peuvent créer de graves problems de stabilité. Ce poids supplémentaire peut modifier la capacité de réponse de la motocyclette au niveau du contrôle de la direction.

Le poids peut également causer des oscillations de la fourche et provoquer des problems d’instabilité. Les accessoires ajoutés à la machine doivent être aussi légers que possible et limités en nombre.

4. La motocyclette peut être affectée par une instabilité due aux coups de vent, ou en doublant ou étant doublée par de gros véhicules.

Des accessoires mal adaptés ou mal montés peuvent entraîner des conditions de pilotage dangereuses, soyez donc prudent lors du choix et de l’installation de tous les accessoires.

5. Certains accessoires déplacent le pilote de sa position de pilotage normale.

Cela limite la liberté de mouvement du pilote et peut diminuer sa capacité à contrôler le véhicule.

6. Les accessoires électriques rajoutés peuvent endommager le système électrique existant. Des surcharges importantes peuvent endommager les faisceaux de câbles ou créer une situation dangereuse due à la perte de puissance électrique Durant l’utilisation de la motocyclette.

7. Quand vous transportez une charge sur la motocyclette, montez-la aussi bas que possible et aussi rapproché que possible de la machine. Une charge mal montée peut créer un centre de gravité élevé ce qui est très dangereux et rend la motocyclette difficile à manoeuvrer.

La taille de la “charge” peut également affecter l’aérodynamique et la maniabilité de la motocyclette.

Équilibrer la charge entre le côté gauche et droit de la motocyclette et fixez-la parfaitement.

MODIFICATION

La modification de la motocyclette ou le retrait d’un équipement d’origine peuvent rendre la motocyclette dangereuse ou illégale.

Respecter toutes les lois concernant l’équipement en vigueur dans votre pays.

TABLE DES MATIÈRES

1. CONDUIRE EN TOUTE SECURITE 16
POSITION DE CONDUITE CORRECTE
FORCE CENTRIFUGE ET GRAVITE
FREINAGE
TOURNER
TEMPS REACTION
2. EMPLACEMENT DU NUMÉRO DE SERIE 21

3. EMPLACEMENT DES PIÈCES.....22

4. CONTROLES 25
CONTACTEUR A DISTANCE
CLE A DISTANCE (KEYLESS)
BLOCAGE DE DIRECTION
COMPTEUR
COMMODO GAUCHE
COMMODO DROIT
PÉDALE DE FREIN ARRIÈRE
SELECTEUR DE VITESSES
BEQUILLE
AMORTISSEURS ARRIÈRE
PORT USB
5. RECOMMANDATION SUR LE CARBURANT, L'HUILE ET LE LIQUIDE DE REFROIDISSEMENT 41
CARBURANT
HUILE MOTEUR
LIQUIDE DE REFROIDISSEMENT
6. CONSEILS D'UTILISATIONS.....51
DEMARRAGE DU MOTEUR
EN ROULANT
CHANGEMENT DES VITESSES
UTILISATION EN MONTAGNE
ARRET ET STATIONNEMENT
7. RODAGE 58

8. INSPECTION AVANT UTILISATION.....60

9. MAINTENANCE PERIODIQUE.....63

10. INSPECTION ET MAINTENANCE 67

OUTILLAGE
HUILE MOTEUR
DURITE D'ESSENCE
ESSENCE
LIQUIDE DE REFROIDISSEMENT
PROTECTIONS DE CABLE
RÉTROVISEURS
RÉFLECTEURS
TUYAUX D'ECHAPPEMENT ET SILENCIEUX
SUSPENSIONS AVANT ET ARRIÈRE
BATTERIE
FILTRE A AIR
BOUGIE
AJUSTEMENT DU RALENTI
RÉGLAGE DE LA GARDE DU CABLE D'ACCELERATEUR
RÉGLAGE DE LA GARDE DU CABLE D'EMBRAYAGE
GV125R CHAINE DE TRANSMISSION
GV300R COURROIE DE TRANSMISSION
FREINS
PNEUS
LAMPES

11. DEPANNAGE …… 98

12. TRANSPORT 100

13. PROCEDURE DE NETTOYAGE 101

14. PROCEDURE DE STOCKAGE 104

15. CARACTERISTIQUES TECHNIQUES 106

16. SCHÉMA ÉLECTRIQUE.....112

CONDUIRE EN TOUTE SECURITE

POSITION DE CONDUITE CORRECTE

Lorsque vous conduisez une moto, veillez à adopter la bonne position de conduite.

Le regard (yeux) : Ne vous contentez pas de regarder un seul endroit, mais voyez clairement l'environnement qui vous entoure et devant vous.

Épaules : détendez-vous et maintenez un état naturel.

Mains : Saisissez les poignées vers l'intérieur aussi loin que possible, l'angle du poignet est de 120°.

Taille : ne vous penchez pas en avant ou en arrière et centrez le centre de gravité.

Genoux : écartez-vous doucement pour vous détendre naturellement.

Pieds : Les orteils sont tournés vers l'avant et les pieds sont dans une position confortable.

Le contacteur d'allumage de ce modèle se trouve à l'avant du réservoir de carburant sur le côté gauche de la moto.

GRAVITE

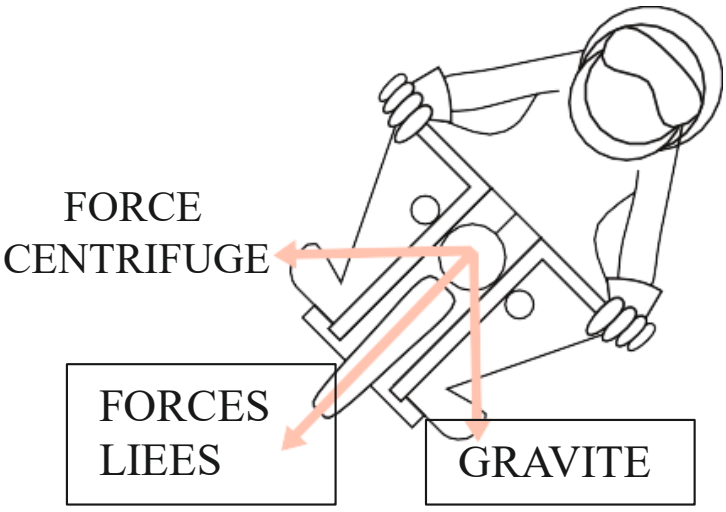

En virage, la force centrifuge est perpendiculaire au sens de marche du véhicule.

La force centrifuge est proportionnelle au carré de la vitesse de la moto et augmente à mesure que le rayon de braquage diminue. Par conséquent, lorsque vous tournez, vous devez ralentir pour réduire la force centrifuge.

N'appuyez pas brusquement sur les freins ou ne manipulez

pas d'autres fonctions du véhicule dans un virage.

FREINAGE

L'apprentissage de la technique de freinage est très important pour une conduite sûre.

◉ PRECAUTIONS FREINAGE

1. Gardez la moto à la verticale.
2. Évitez les freinages d'urgence.
3. Avant que la moto ne s'arrête complètement, réglez la vitesse au point mort.

◉ TECHNOLOGIE DE FREINAGE

Assurez-vous de tenir fermement le levier de frein avant et d'appuyer sur la pédale de frein arrière.

Pour le frein avant, utilisez votre main droite pour tenir le levier de frein avant vers le levier d'accélérateur. Pour le frein arrière, veuillez utiliser votre pied droit pour appuyer fermement sur la pédale de frein arrière afin d'activer les freins avant et arrière.

Il est interdit de "freiner" pour éviter que le signal ABS ne fuzze, réduisant ainsi l'efficacité du freinage.

◉ PRINCIPES DE FREINAGE

1. Il y a frottement entre les plaquettes de frein et le disque de frein, ce qui empêche les roues de tourner.

2. Il y a un frottement entre le pneu et la route pour empêcher la moto d'essayer d'avancer.

◉ RAISONS D'UNE DISTANCE DE FREINAGE PLUS LONGUE

1. Si les plaquettes de frein et les disques de frein sont usés ou s'ils contiennent de l'eau ou de l'huile, le frottement sera réduit et le système de freinage ne fonctionnera pas correctement.

2. Même si le système de freinage fonctionne normalement, si la chaussée est mouillée ou si les pneus sont usés, le frottement avec la chaussée est insuffisant et la distance de freinage s'allonge.

TOURNER

En tournant, il y a trois positions de conduite de base. Vous devez apprendre ces trois postures de base pour assurer une conduite sécuritaire.

◉ LE PILOTE ET LA MOTO ONT LE MÊME ANGLE

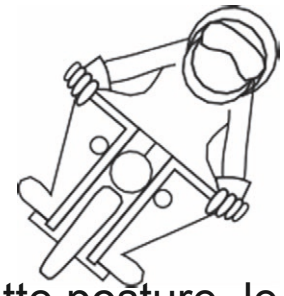

Dans cette posture, le corps du conducteur se penche au même angle que la moto.

En virage, cette posture est une posture naturelle et stable. Et il peut maintenir l'équilibre et la stabilité lors des virages.

◉ LA MOTO INCLINE PLUS QUE LE PILOTE

Le torse du pilote est droit et la moto est inclinée vers l'extérieur. La pente de la moto est la plus grande des trois positions de base.

C'est une bonne posture pour les débutants car le haut du corps est droit.

Cette position de conduite peut offrir une bonne maniabilité, un large champ de vision et une sensation de conduite confortable sur des routes accidentées et inégales.



◉ LE PILOTE EST PLUS INCLINÉ QUE LA MOTO

Dans cette posture, l'angle d'inclinaison du haut du corps du pilote est supérieur à l'angle d'inclinaison de la moto. Les pneus sont en bon contact avec le sol, car l'inclinaison de la moto est faible.

Lorsqu'il pleut ou que la chaussée est glissante, cette posture est confortable, mais le champ de vision du conducteur est limité.

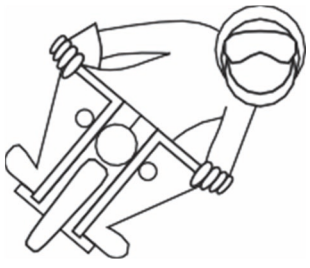

TEMPS DE REACTION

Le conducteur ressent un certain danger et le temps nécessaire pour activer le système de freinage est d'environ 0,5 seconde, ce qu'on appelle le temps de réaction. Pendant le temps de réaction, la moto continuera à rouler à sa vitesse précédente.

Le temps de réaction varie d'une personne à l'autre, mais plus la vitesse est rapide, plus la distance parcourue après avoir ressenti le danger est longue. Par conséquent, soyez particulièrement prudent lorsque vous conduisez à grande vitesse.

LA RELATION ENTRE VITESSE ET DISTANCE DE FREINAGE

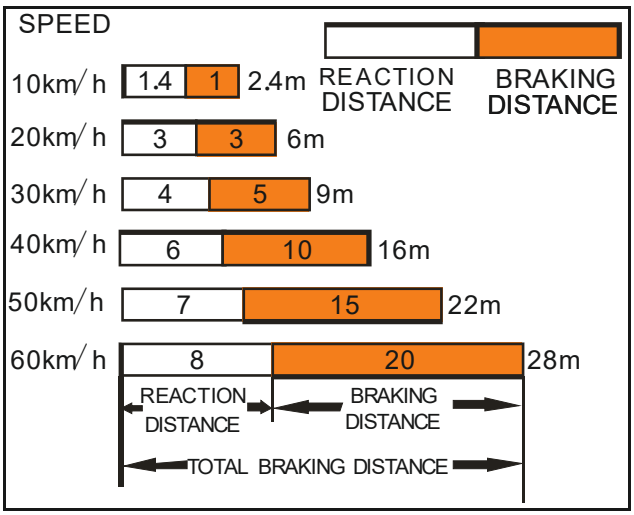

Lorsque vous conduisez prudemment sur une route goudronnée sèche, cette distance est d'environ 0,5 seconde de temps de réaction.

Un jour de pluie, la distance de freinage est deux fois plus longue que d'habitude, et un jour de neige, la distance de freinage est au minimum trois fois plus longue que d'habitude.

CHAMP DE VISION

La vue humaine peut voir des choses dans un rayon d'environ 200 mètres, mais la distance pour distinguer les couleurs n'est que d'environ 35 mètres.

Par conséquent, vous devez observer attentivement. Si vous ne faites pas attention, vous ne pourrez peut-être pas voir les feux de circulation.

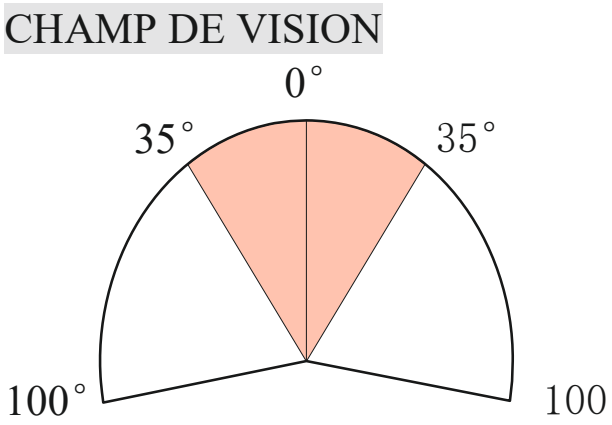

VISION

À mesure que la vitesse augmente, le champ de vision se rétrécit et la plage visible se rapproche progressivement. À une vitesse de 40 km/h ou plus, le champ de vision visible sera plus petit, veuillez donc faire particulièrement attention.

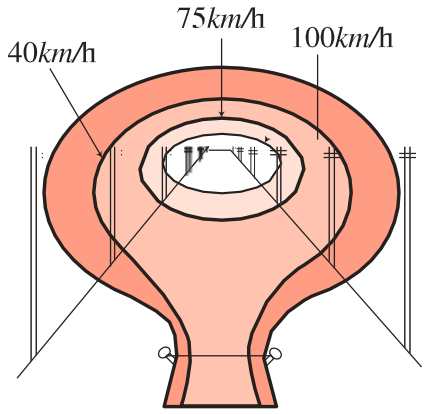

PORTÉE DE VISION

VISION

La vision humaine change, et elle change en fonction de la vitesse de la moto. Par conséquent, lorsque vous conduisez à grande vitesse, la vue peut changer et des accidents peuvent se produire, vous devez donc conduire à une vitesse spécifiée.

VISION RÉDUITE

Si vous regardez un objet en mouvement ou lorsque vous vous déplacez, votre vue sera plus basse que lorsque vous stagnez.

En d'autres termes, la perte de vision est inversement proportionnelle à la vitesse, comme indiqué ci-dessous.

VITESSE	VISION
0km/h	1.2
10km/h eure	1.0
29km/h eure	0,8
54km/h	0,7
72km/h	0,6

EMPLACEMENT DU NUMERO DE SERIE

Le numéro de série du châssis et / ou du moteur sont utilisés pour enregistrer la motocyclette. Ils aident également votre revendeur à identifier le modèle de votre moto et à commander les pieces détachées.

Le numéro de châssis est également appelé VIN ou numéro d'identification du véhicule.

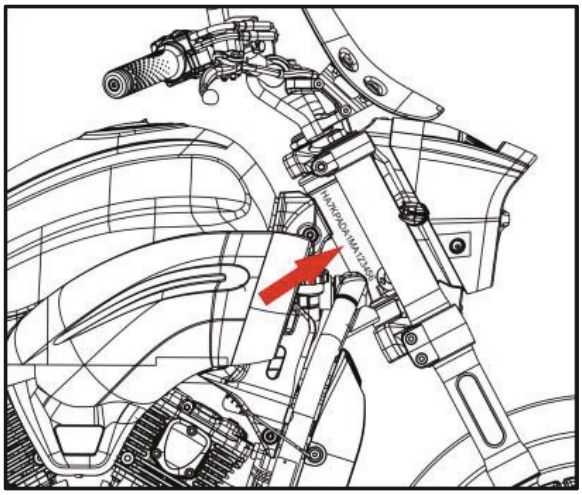

Le numéro de série du cadre est gravé sur le côté droit du tube de la colonne de direction.

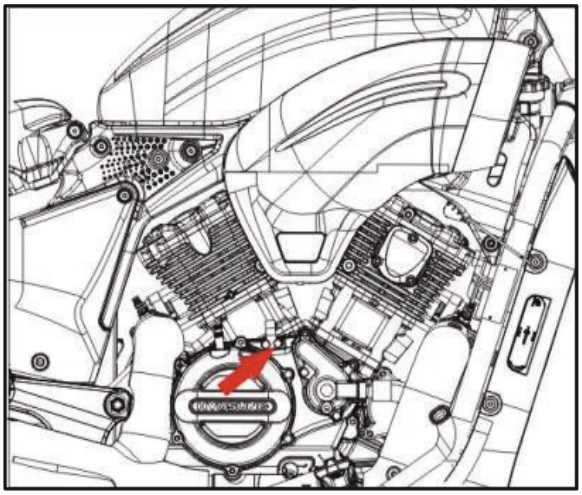

Le numéro de série du moteur est gravé sur le côté droit de l'ensemble du carter moteur.

La plaque constructeur en métal se trouve sur la colonne montante du châssis, montrant les principaux paramètres techniques, le fabricant et la date de production de la moto.

S'il vous plaît écrivez les chiffres dans la case prévue ci-dessous pour votre future référence.

Numéro de châssis :
Numéro de moteur :

EMPLACEMENT DES PIECES

Instruments au guidon

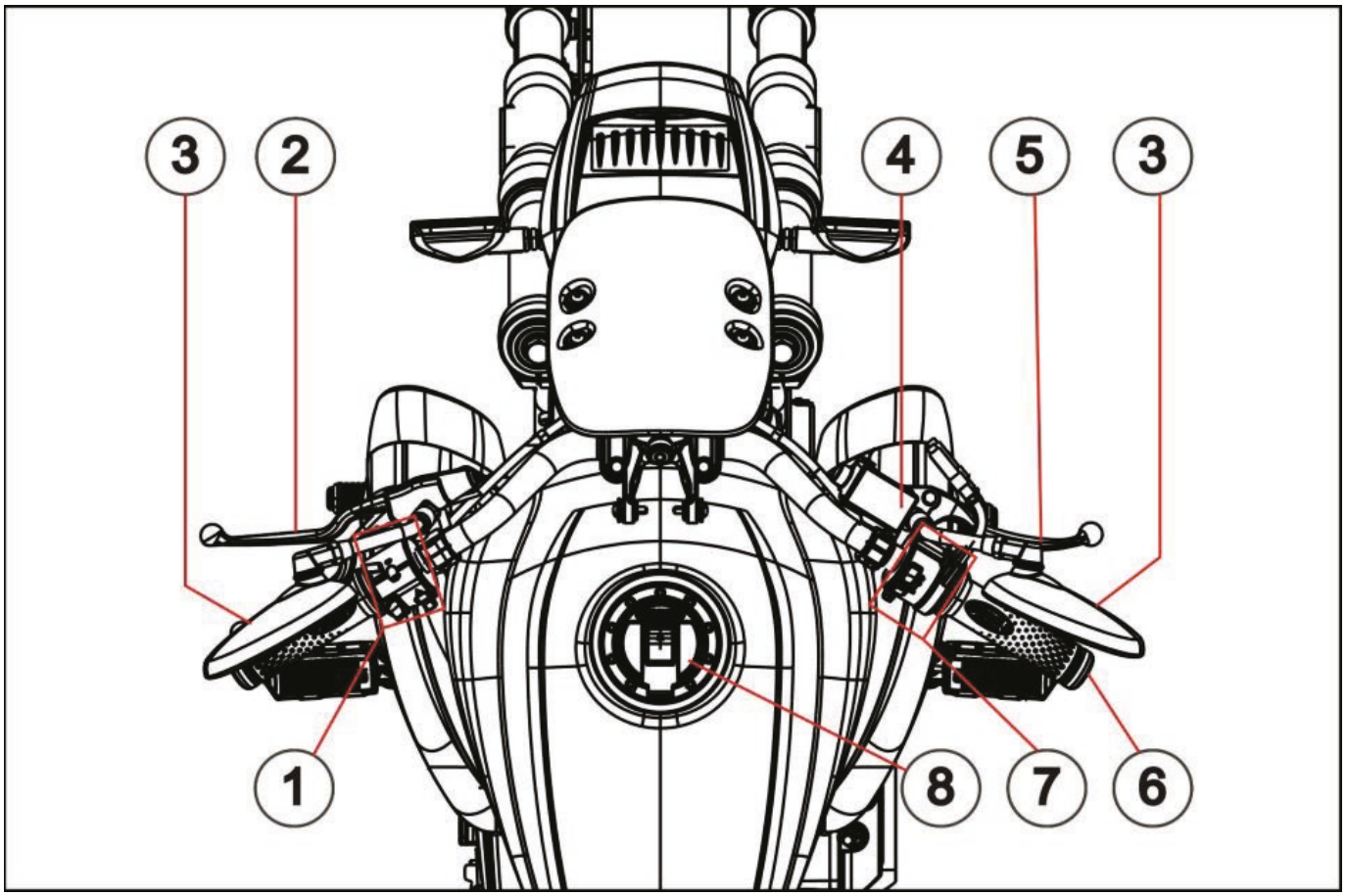

1	Commodo gauche	5	Levier de frein avant
2	Levier d'embrayage	6	Poignée d'accélérateur
3	Rétroviseur	7	Commodo droit
4	Maître-cylindre frein avant	8	Bouchon de réservoir

Vue côté gauche

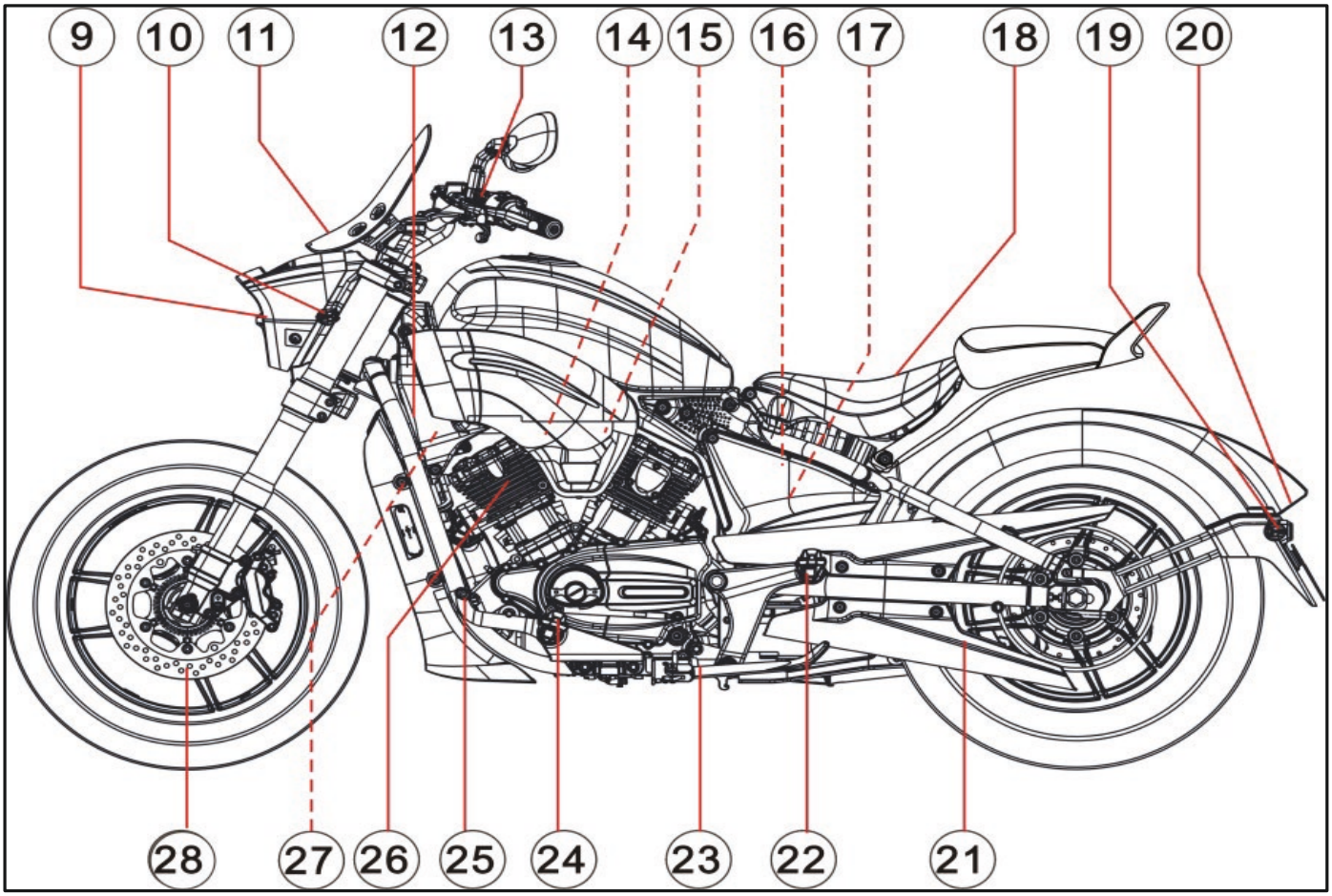

9	Phare et feu de position	19	Clignotants arrière
10	Clignotants avant	20	Stop / feu arrière
11	Saute vent	21	Courroie / chaine de transmission
12	USB	22	Repose pieds passager
13	Compteur	23	Béquille
14	Bobine avant	24	Repose pieds
15	Bobine arrière	25	Sélecteur de vitesse
16	boite à fusibles	26	Bougie avant
17	Batterie	27	Antenne de la télécommande
18	Selle	28	Disque de frein avant

Vue côté droit

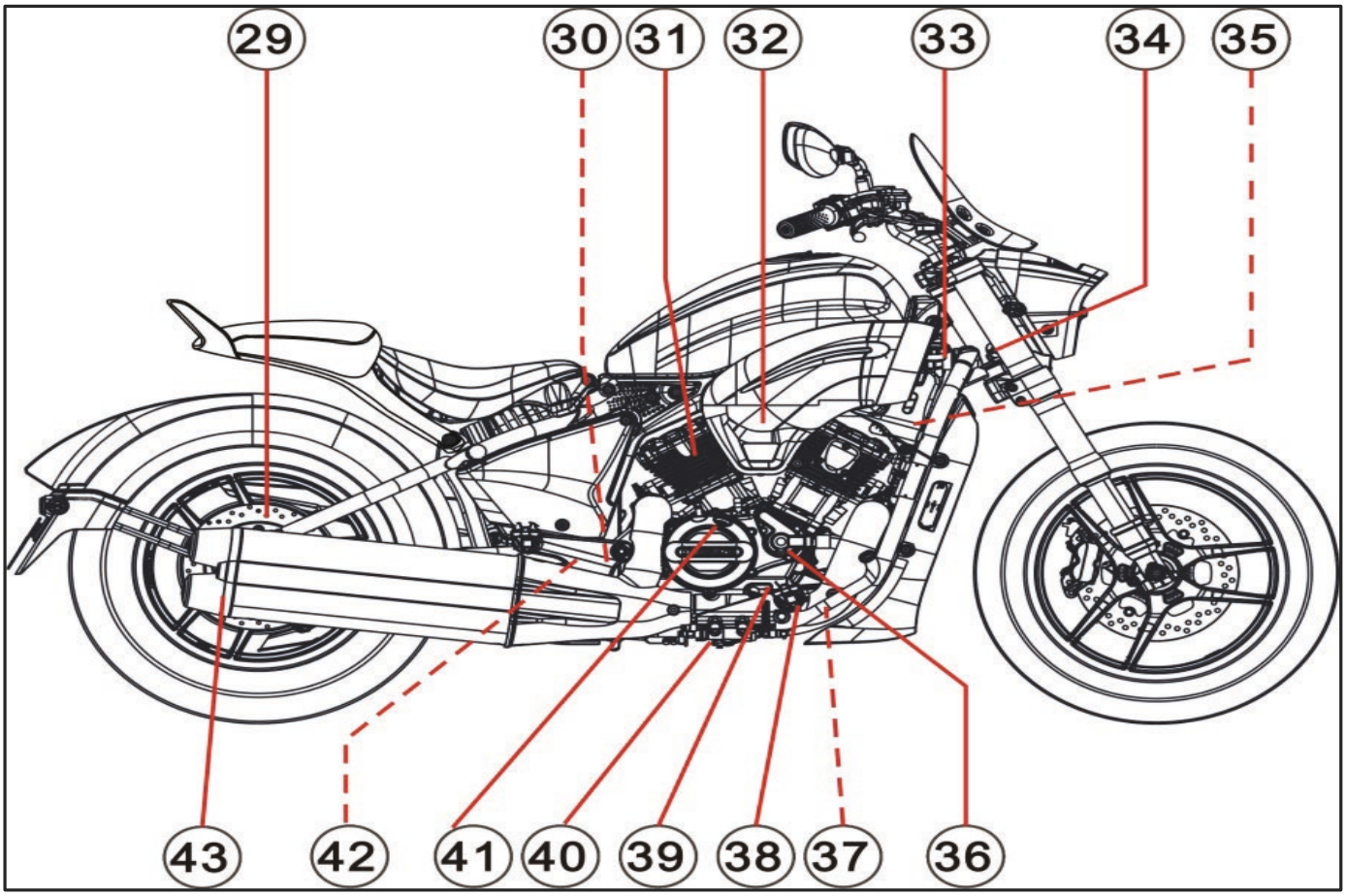

29	Disque de frein arrière	37	Filtre à huile
30	ABS	38	Pédale de frein arrière
31	Bougie arrière	39	Lentille de niveau d'huile moteur
32	Boitier de filtre à air	40	Boulon de vidange
33	Bouchon de remplissage d'antigel	41	Bouchon de remplissage d'huile moteur
34	Verrouillage directionnel	42	Réservoir de liquide de frein arrière
35	Vase d'expansion	43	Echappement
36	Vis de purge		

N O T E
"....." : ***moyens les parties invisibles.***

CONTROLES

CONTACTEUR A DISTANCE

Ce modèle n'a pas de contacteur d'allumage et deux clés télécommande à distance sont fournies. Les télécommandes doivent uniquement être placées dans la poche ou le sac qui les accompagne et il n'est pas nécessaire de les sortir; En appuyant sur le bouton du contacteur à distance, le circuit peut être activé/désactivé pour réaliser le démarrage et l'arrêt du moteur.

CLE A DISTANCE (KEYLESS)



Ce modèle est livré avec deux clés à distance. Il vous suffit d'emporter avec vous une des deux clés-télécommandes et de conserver l'autre comme clé de rechange.

La clé de la télécommande peut être utilisée pour ouvrir/fermer le couvercle du réservoir de carburant et ouvrir/fermer le blocage de direction.

Lorsque vous souhaitez que la clé sorte, appuyez sur le bouton pour la faire sortir, et lorsque vous souhaitez ranger la poignée de clé, appuyez simplement sur le bouton et maintenez-le enfoncé et repliez-le.

⚠ PRECAUTION

Replier la la clé sans maintenir le bouton enfoncé entraînera des dommages à la clé.

Le système de clé à distance confirme si le véhicule peut être utilisé grâce à une double authentification entre le véhicule et la clé à télécommande.

⚠ PRECAUTION

La portée de détection de la clé est comprise entre 1,0m et 1,5m.

Si la clé se trouve dans la plage de détection, même dans le cas de fenêtres de séparation et de murs en béton, l'interrupteur d'alimentation et le démarrage du moteur peuvent toujours être réalisés en actionnant le contacteur.

Lorsque l'utilisateur quitte le véhicule, il est préférable d'utiliser la clé pour verouiller le blocage de direction avant de partir.

Assurez-vous d'avoir sur vous la clé de télécommande et ne la laissez pas sur le véhicule.

⊙ Démarrer le véhicule

Poussez le bouton du commo droit sur la position " ", le véhicule envoie un signal à la clé, et une fois que la clé a reçu le signal, l'indicateur LED sur la clé clignote une fois. La clé envoie alors automatiquement un signal au véhicule. Une fois que le véhicule reçoit le signal, l'authentification est réalisée. Une fois l'authentification réussie, le véhicule est mis sous tension, le voyant du tableau de bord et l'écran d'affichage du tableau de bord s'allumeront et le moteur pourra démarrer.

⚠ PRECAUTION

Si les opérations suivantes sont effectuées, le démarrage peut ne pas être possible.

1. Lorsque la pile de la télécommande est complètement épuisée.

2. Lorsqu'il y a des installations à ondes radio puissantes à proximité, telles que des tours de transmission ou des aéroports.

3. Lorsque la télécommande est proche ou recouverte par des objets métalliques.

⊙ Démarrer dans des conditions particulières

Lorsque la puissance de la clé est insuffisante, le véhicule peut être démarré par les méthodes suivantes. Tout d'abord, tournez le bouton de commutation de la main droite sur " ", puis déplacez la clé vers le cache du tube de selle avant gauche (près de l'antenne). Le véhicule s'allumera automatiquement après avoir détecté la clé.

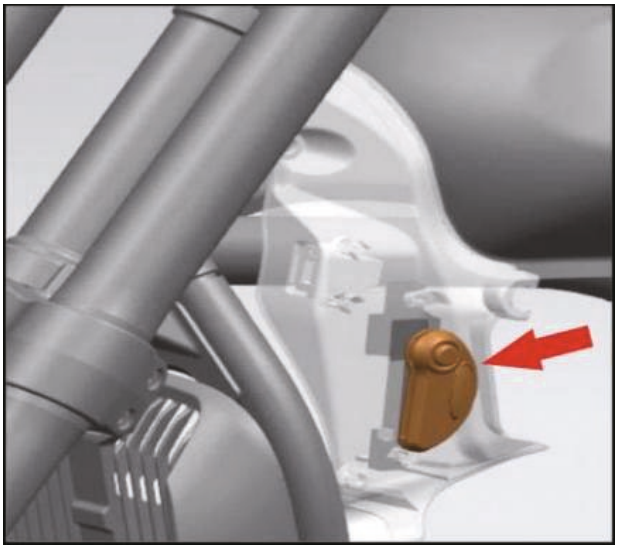

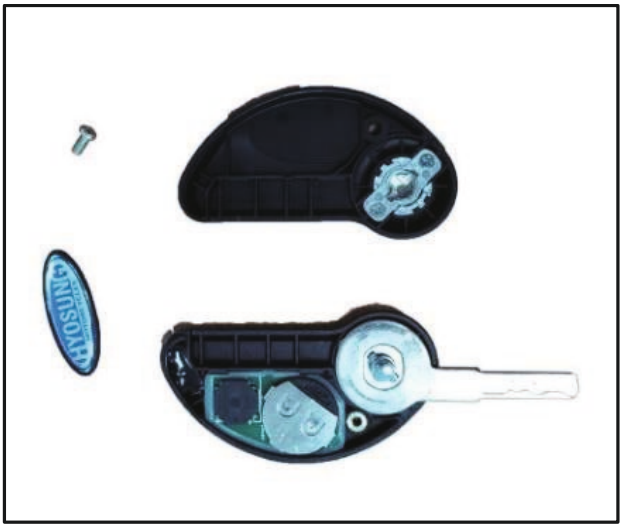

⊙ Remplacer la pile de la clé

Utilisez un petit tournevis plat pour retirer le LOGO et retirez les vis du cache supérieur.

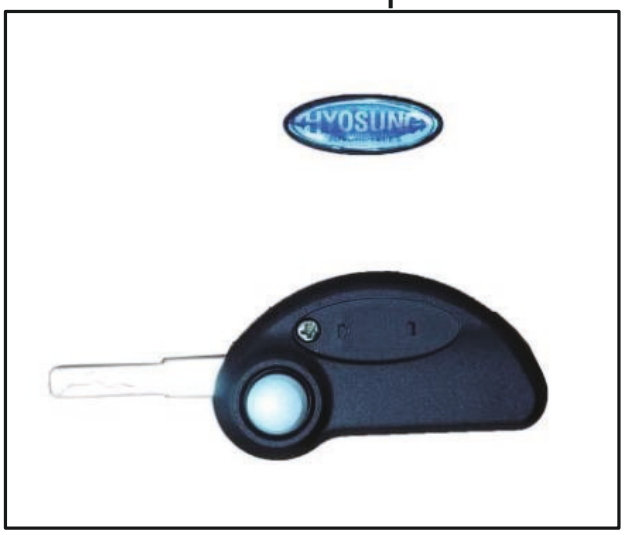

Lorsque la clé est en position ouverte, enveloppez un tournevis plat ou une pièce de monnaie dans un chiffon et faites levier pour séparer les coques supérieure et inférieure.

Veuillez acheter une pile CR2032 pour la remplacer. Veuillez faire attention aux pôles positifs et négatifs de la batterie lors de l'installation. Si vous touchez le circuit ou les bornes à volonté, cela pourrait endommager une partie du circuit. Après avoir installé et remplacé la pile, lors du remontage de la télécommande, suivez l'ordre inverse du démontage.

⚠ PRECAUTION

Si vous utilisez une pile dont la taille et l'épaisseur ne répondent pas aux spécifications, cela peut endommager la clé de la télécommande et la rendre inutilisable, assurez-vous donc de la remplacer par un produit répondant aux spécifications.

La télécommande n'est pas complètement étanche, donc lorsque de l'eau pénètre à l'intérieur, cela peut causer des problèmes d'utilisation.

Les piles usagées sont nocives pour l'environnement et le corps humain. Veuillez les deposer dans un lieu de recyclage conforme pour les piles usagées.

BLOCAGE DE DIRECTION

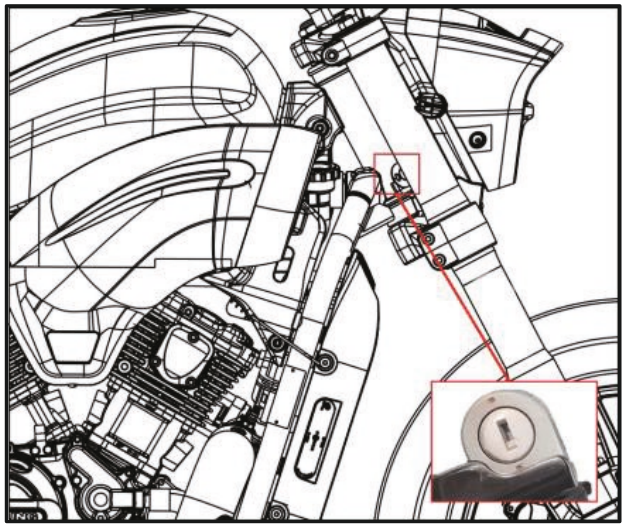

BLOCAGE DE DIRECTION

Il s'agit de la position de blocage de la direction. Lorsque vous souhaitez vous garer, positioner la moto sur la béquille latérale, tournez le guidon vers la gauche, insérez la clé de contact dans le verrou de direction et faites-la pivoter de 180 degrés dans le sens des aiguilles d'une montre à partir de la position "●" Lorsque l'opération est correcte, le guidon ne peut pas être tourné. Le moteur et le système électrique ne peuvent pas fonctionner. La clé peut être retirée dans cette position.

⚠ ATTENTION

Déplacer la moto alors que la direction est verrouillée peut être dangereux. Vous pourriez perdre votre équilibre et tomber, ou vous pourriez laisser tomber la moto.

Arrêter la moto et placer la sur la béquille avant de bloquer la direction.

Lorsque la clé est insérée dans l'antivol de direction, la direction ne peut pas être tournée, sinon la clé sera endommagée.

COMPTEUR

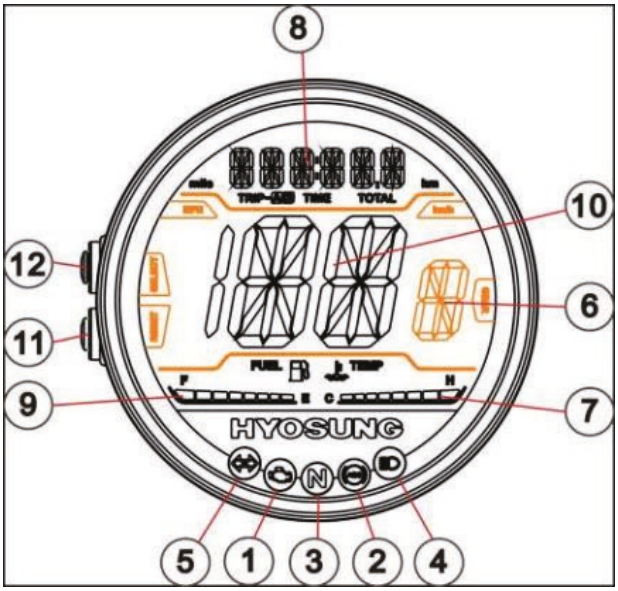

① TEMOIN MOTEUR

Le témoin jaune du moteur “” s'allume et reste allumé lorsque le contacteur d'allumage est en position “” avec le moteur à l’arrêt.
Dès que le moteur démarre, le témoin “ ” doit s'éteindre.
Si le système moteur tombe en panne, le témoin d'avertissement du moteur “ ” s'allume et reste allumé.

⚠ ATTENTION

Faire fonctionner l'écran en cours de conduite peut être dangereux. Retirer une main du guidon peut réduire votre capacité à contrôler la moto.

Toujours garder les deux mains sur le guidon pendant la conduite.

⚠ PRECAUTION

Lorsque le contacteur d'allumage est mis sur la position “ON” , l’éclairage du compteur et l'affichage du tableau de bord s'allument.

⚠ PRECAUTION

Si le témoin d'avertissement du moteur ne s'allume pas lorsque le contacteur d'allumage est en position “” avec le moteur arrêté ou ne s'éteint pas après le démarrage du moteur, contacter un revendeur agréé.

⚠ PRECAUTION

Conduire la moto avec le témoin d'avertissement du moteur allumé après le démarrage peut endommager le moteur et la transmission.

Chaque fois que le témoin d'avertissement du moteur s'allume pendant la conduite, demander à votre revendeur agréé ou à un mécanicien qualifié d'inspecter le système moteur dès que possible.

② LAMPE D'AVERTISSEMENT ABS

Le témoin d'ABS s'allume une fois le commutateur d'allumage sur la position "" et que le véhicule roule jusqu'à une vitesse de 5 km/h pour un test d'autodiagnostic et s'éteint dès que le véhicule dépasse la vitesse de 5 km/h.

En cas de défaillance du système ABS, le témoin d'ABS s'allume et reste allumé même si le véhicule a dépassé la vitesse de 5 km/h.

⚠ PRECAUTION

Si le témoin ABS ne s'allume pas après la mise du contact et que le véhicule a roulé jusqu'à une vitesse de 5 km/h (3 mph) ou ne s'éteint pas après que le véhicule a parcouru une vitesse de plus de 5 km/h (3 mph), contactez un revendeur agréé.

③ INDICATEUR DE NEUTRE

Le témoin vert neutre s'allume lorsque la transmission est au point mort.

La lampe s'éteint lorsque vous engagez un autre rapport que le point mort.

④ INDICATEUR FEUX DE ROUTE

Le témoin bleu des feux de route s'allume lorsque le feu de route est allumé.

⑤ INDICATEUR DE CLIGNOTANTS

Lorsque les clignotants sont actionnés vers la droite ou vers la gauche, l'indicateur vert clignote en même temps.

⑥ AFFICHAGE DU RAPPORT ENGAGE

L'affichage du rapport indique le rapport utilisé par l'utilisation actuelle du véhicule.

⑦ JAUGE DE TEMPERATURE

Le moteur de ce modèle adopte un système de refroidissement liquide. La temperature est affichée à l'aide de 8 barres. Basse température « C », haute température « H ».

Lorsque la température de l'eau est trop élevée et atteint la huitième barre, le symbole de température élevée "

" va clignoter toutes les secondes.

⑧ HEURE

L'horloge indique l'heure en mode 24 heures.

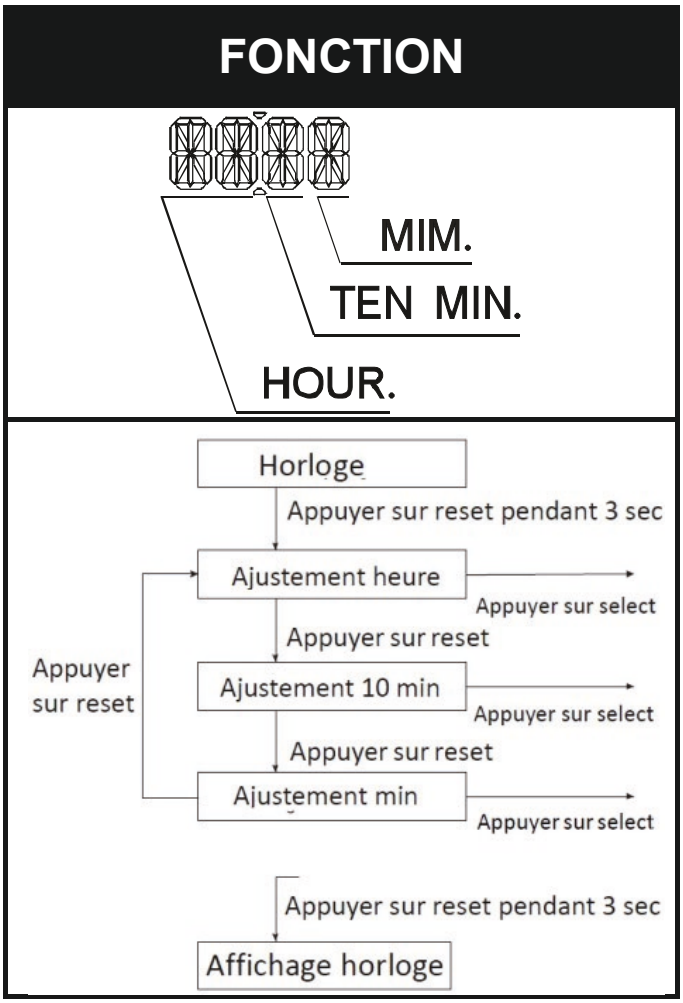

⑨ JAUGE A ESSENCE

Le compteur de carburant est de type LCD (Liquid Crystal Display), il indique la quantité de carburant restant dans le réservoir de carburant.

Le compteur de carburant affiche les 10 segments lorsque le réservoir de carburant est plein.

La marque "F" (Full) indique que le réservoir de carburant est plein.

La marque "E" (Vide) indique que le réservoir de carburant est vide ou presque.

Lorsque le carburant restant est d'environ **3,5** litres, l'indicateur "E" de la dernière colonne et le voyant d'avertissement de carburant "FUEL 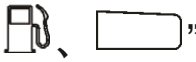" clignotent.

Remplir le réservoir de carburant avant que l'indicateur "E" de la dernière colonne et le témoin d'avertissement de carburant "FUEL 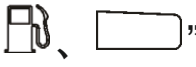" ne clignotent.

La capacité du réservoir de carburant est de **13** L.

⚠ PRECAUTION

Lorsque la jauge de carburant indique la dernière barre et avant que le témoin de réserve de carburant ne clignote, vous devez remplir le réservoir de carburant immédiatement pour éviter de tomber en panne de carburant.

⚠ PRECAUTION

Pour vérifier le niveau de carburant, tenez la moto verticalement avec le commodo droit réglé en position " ○ ".

⑩ COMPTEUR DE VITESSE

L'indicateur de vitesse indique la vitesse de la route en kilomètres par heure ou en miles par heure.

⚠ ATTENTION

Respecter les limitations de vitesses selon les réglementations de votre pays.

⑪ BOUTON DE RÉINITIALISATION

Utilisez ce commutateur pour ajuster les éléments suivants :

■ EN MODE NORMAL

Appuyez pendant	Ajustement
1 seconde	Régler la luminosité de l'écran du tableau de bord （100% → 75% → 50% → 25% → 100%）
3 secondes	Remettre le compteur journalier à zéro, tandis que l'afficheur indique le compteur journalier A ou B.

⑫ CHANGER DE FONCTION COMPTEUR

FONCTION
ODO → TRIP A → TRIP B→ CLOCK → ODO

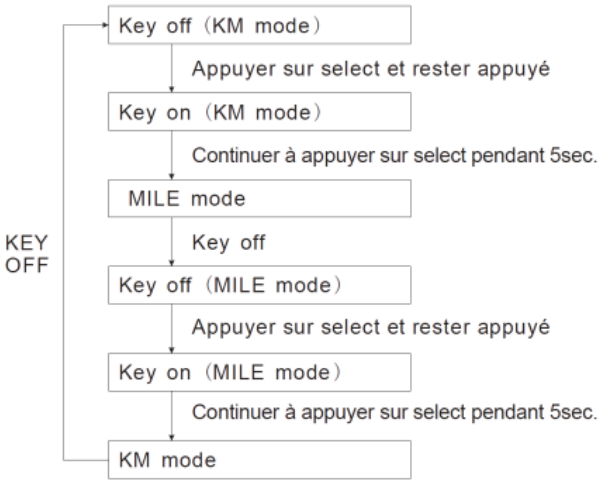

COMMODO GAUCHE SWITCHES

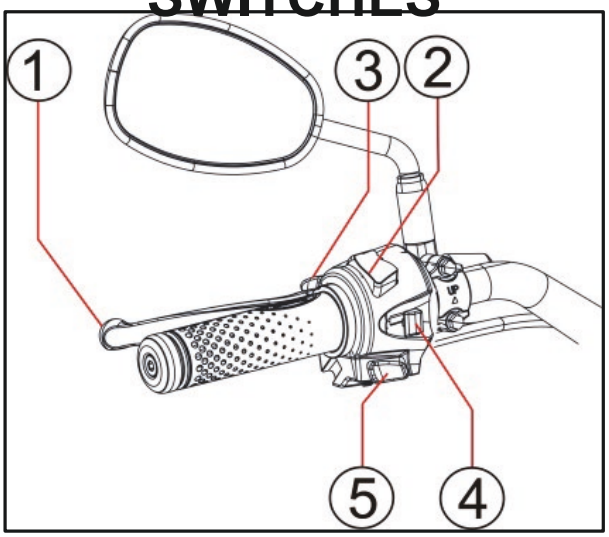

① LEVIER D'EMBRAYAGE

Le levier d'embrayage est utilisé pour désengager l'entraînement de la roue arrière lors du démarrage du moteur ou du changement de rapport.

Tirer le levier désengage l'embrayage.

⚠ PRECAUTION

Utiliser l'embrayage correctement. Sinon, l'embrayage peut s'user rapidement.

② CODE ET PHARE

Passer en code ou en phare.

■ "≡D": Le feu de route du phare s'allume.

■ "≡D": Le feu de croisement s'allume.

⚠ ATTENTION

Utiliser l'interrupteur " ≡D " lorsque vous croisez un autre véhicule.

③ "≡D" APPEL DE PHARE

Avec le commodo droit en position " ◯ ", appuyez sur le bouton "≡D" pour effectuer un appel de phare.

⚠ PRECAUTION

Cet interrupteur ne fonctionne pas lorsque le commutateur des feux est en position “ ”.

④ BOUTON DE CLIGNOTANT

Utiliser le bouton quand vous tourner à gauche ou à droite.

“ ” Position : Clignotant gauche.

“ ” Position : Clignotant droit.

“ △ ”（OFF）： Pousser le bouton “△ ” arrêtera le clignotant.

⚠ PRECAUTION

Utiliser toujours les clignotants lorsque vous avez l'intention de changer de voie ou de faire un virage.

Assurez-vous toujours de d’enlever les clignotants après avoir terminé le virage ou le changement de voie.

⑤ KLAXON “ ”

Pressez le bouton pour activer le klaxon.

⚠ PRECAUTION

N'utiliser l'interrupteur d'avertisseur sonore qu'en cas de besoin.

COMMODO DROIT

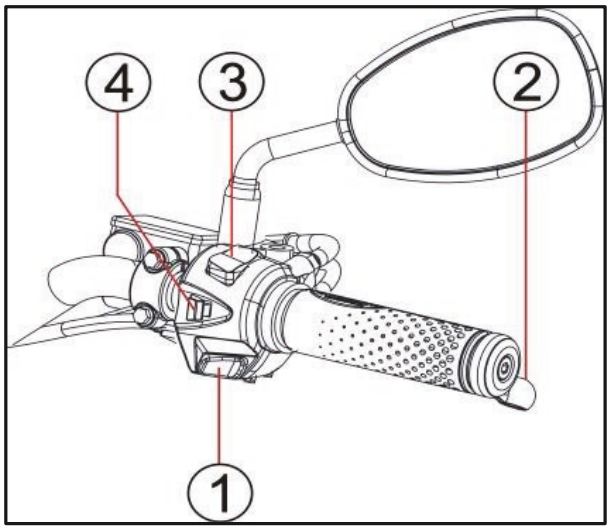

① BOUTON DE DEMARRAGE “ ”

Utilisez ce bouton pour démarrer le véhicule.

Avec le contacteur à clé en position “ON”, le bouton d’arrêt d’urgence en position “ ”, le sélecteur de Vitesse en position neutre, la béquille latérale relevée, maintenir le levier d'embrayage et appuyez sur le bouton du démarreur pour démarrer le moteur.

Lorsque le moteur s'arrête et que l'interrupteur d'arrêt du

moteur est réglé sur "", les voyants d'instrumention s'allumeront. Une fois la cinématique de démarrage du compteur terminée, appuyez sur le bouton pour démarrer le moteur.

⚠ PRECAUTION

Lorsque l'intrerrupteur est en position "", le feu de position, les voyants de compteur, le feu arrière et l'éclairage de la plaque d'immatriculation de ce véhicule s'allumeront tous.

Le phare est toujours allumé lors du démarrage du moteur.

⚠ PRECAUTION

- **Relâcher l'interrupteur de démarrage immédiatement le démarrage de la moto.**
- **Ne pas engager le démarreur pendant plus de cinq seconds à la fois car cela pourrait entraîner une surchauffe du faisceau de câblage et du démarreur.**

  Si le moteur ne démarre pas après plusieurs tentatives, vérifier l'alimentation en carburant et le système d'allumage.

⚠ PRECAUTION

N'essayez pas de démarrer le moteur avant la fin de la cinématique de démarrage du compteur, sinon le moteur ne démarrera pas.

Si le moteur ne démarre pas ou tourne anormalement, mettre le commutateur d'arrêt d'urgence en position "". Après 8 secondes, tournez le commutateur en position "". Une fois la cinématique de démarrage du compteur effectué, démarrez le moteur.

Cela permet d'initialiser le solénoïde du moteur pas à pas de ralenti ISC (Idling Speed Control).

⚠ ATTENTION

La moto est équipée d'un système d'antidémarrage avec la béquille latérale.

Si la boîte de vitesses est au point mort avec la béquille dépliée, vous pourrez démarrer le moteur qu'en actionnant le levier d'embrayage.

Ce système d'antidémarrage empêche le démarrage de la moto avec la béquille latérale.

Assurez-vous que le système d'antidémarrage fonctionne correctement avant de rouler.

② LEVIER DE FREIN AVANT

Le frein avant est appliqué en pressant doucement le levier de frein vers la poignée des gaz.

Le frein avant est un système de freinage à disque puissant. Ne pas freiner excessivement de façon à bloquer ou faire déraper la roue avant. Le témoin de frein s'allume lorsque le levier est pressé.

⚠ ATTENTION

Actionner le frein légèrement et avec beaucoup de soin sur les surfaces glissantes pour éviter le dérapage.

③ BOUTON D'ARRET MOTEUR

"⊘" Position: Le circuit d'allumage est éteint.

Le moteur ne peut pas démarrer ou fonctionner.

"○" Position : Le circuit d'allumage est enclenché et le moteur peut démarrer et fonctionner.

Garder cette position pour un fonctionnement normal du moteur.

⚠ ATTENTION

Ne pas actioner l'interrupteur d'arrêt du moteur en position "⊘" lorsque vous conduisez.

④ BOUTON DE WARNING

" △ ": Les quatre clignotants et le témoin lumineux clignoteront simultanément lorsque l'interrupteur est allumé avec l'interrupteur de droite réglé sur " ○ ".

" ● ": Les clignotants et le témoin s'éteignent.

Utilisez le commutateur de feux de détresse pour avertir les autres véhicules pendant le stationnement d'urgence ou lorsque votre véhicule est stationnée au bord de la route.

⚠ PRECAUTION

Éteindre rapidement l'interrupteur de warning après utilisation.
Si la moto est conduit avec l'avertisseur de feux de détresse activé, cela peut perturber les autres conducteurs.

Ne pas oublier d'éteindre les warnings lorsque plus nécessaire, sinon la batterie serait vidée..

PEDALE DE FREIN

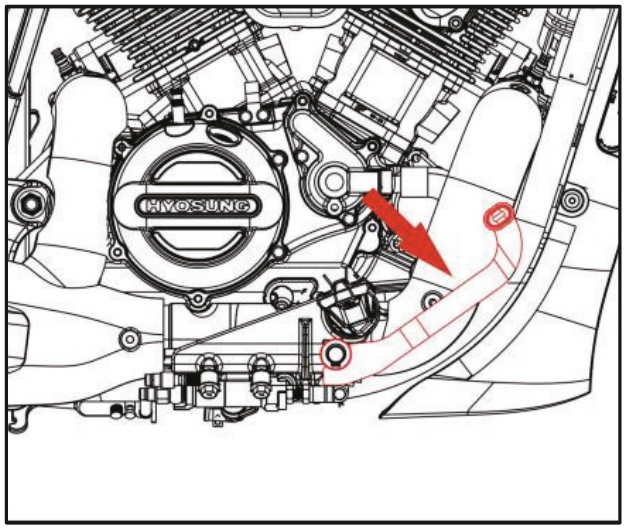

En appuyant sur la pédale de frein arrière, vous appliquez le frein arrière.
Le feu de freinage s'allume lorsque le frein arrière est actionné.

⚠ ATTENTION

Appliquer le frein légèrement et avec beaucoup de soin sur les surfaces glissantes pour éviter le dérapage.

ABS (pour les modèles ABS)

Le système ABS (Anti-lock Brake System) est doté d'un double système de contrôle électronique, qui agit indépendamment sur les freins avant et arrière.
Actionnez les freins avec l'ABS comme vous le feriez avec des freins classiques.

Si l'ABS est activé, une sensation de pulsation peut être ressentie au niveau du levier ou de la pédale de frein.
Dans ce cas, continuez à appliquer les freins et laissez l'ABS fonctionner ; ne "pompez" pas les freins car cela réduirait l'efficacité du freinage.

⚠ ATTENTION

Gardez toujours une distance suffisante par rapport au véhicule qui vous précède pour correspondre à la vitesse de conduite, même avec l'ABS.

L'ABS est plus efficace sur de longues distances de freinage.

Sur certaines surfaces, telles que les routes accidentées ou en gravier, la distance de freinage peut être plus longue avec l'ABS que sans.

L'ABS est surveillé par un ECU qui, en cas de dysfonctionnement, ramène le système à un freinage classique.

⚠ PRECAUTION

Lorsque vous actionnez avec la main droite l'interrupteur sur la position ”et que la vitesse du véhicule atteint ou dépasse 5 km/h (3 mph), l'ABS effectuera un auto-test de diagnostic à chaque démarrage du véhicule. Lors de ce test, un bruit de « clic » peut être entendu à l'intérieur du cache latéral droit, et si le levier de frein ou la pédale de frein sont même légèrement actionnés, une vibration peut être ressentie au niveau du levier et de la pédale, mais celles-ci n'indiquent pas un dysfonctionnement.

SELECTEUR DE VITESSES

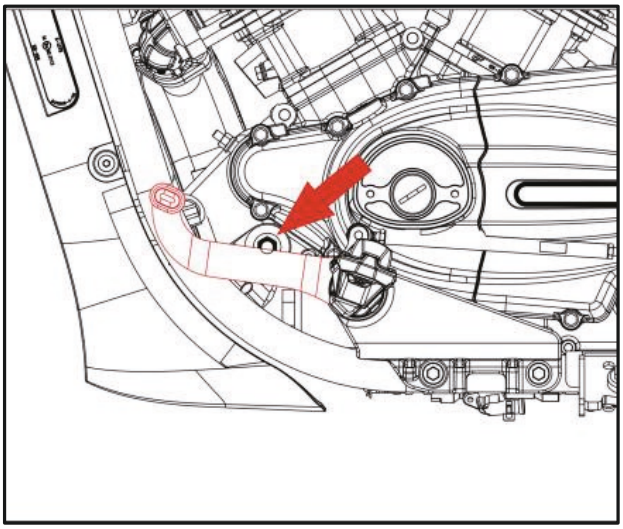

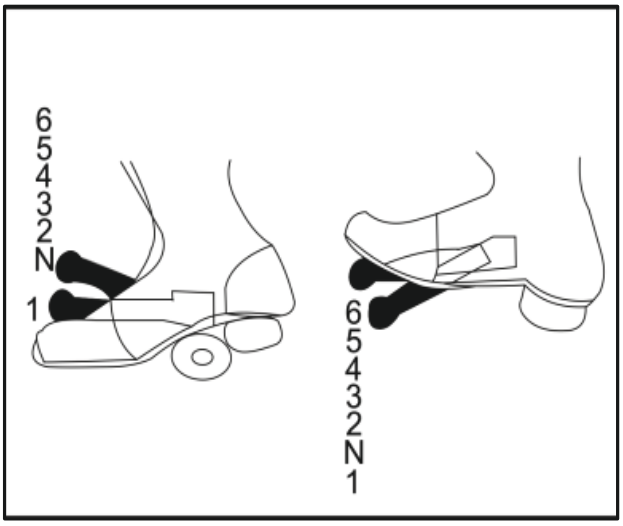

La moto GV125R adopte une transmission à 5 vitesses.

La moto GV300R adopte une transmission à 6 vitesses.

L'opération de changement de vitesses est illustrée dans la figure ci-dessus.

Pour changer de vitesse correctement, actionner le levier d'embrayage et relâcher l’accélérateur au moment où vous changez de rapport.

Chaque fois qu'une vitesse est sélectionnée, le sélecteur de vitesse revient à sa position normale, prêt à sélectionner le rapport suivant.

Soulever le sélecteur de vitesses avec le pied gauche pour passer au rapport supérieur et appuyer sur le sélecteur pour rétrograder.

Le point mort est situé entre la 1ère et la 2ème vitesse. Lorsque vous souhaitez vous mettre au point mort (neutre), appuyer ou soulever le sélecteur à mi-chemin entre la 1ère et la 2ème vitesse.

Il n'est pas possible de passer ou de rétrograder plus d'une vitesse à la fois. Lors du passage de la 1ère à la 2ème vitesse, le neutre est automatiquement ignoré.

Réduire la vitesse de la moto vant de changer de vitesse.

En descente, privilégier l'utilisation du frein moteur pour économiser les freins. En montée, ne pas faire patiner inutilement l'embrayage au risque d'engendrer des dégâts.

⚠ PRECAUTION

Lorsque la boîte de vitesses est au point mort, le témoin vert du tableau de bord s'allume.

Cependant, même si la lumière est allumée, relâcher doucement le levier d'embrayage lentement pour vérifier si la transmission est bien au neutre.

BEQUILLE

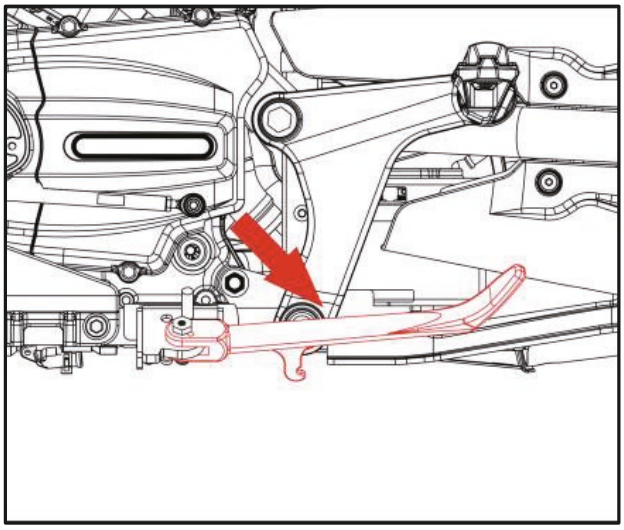

La moto est équipée du système d'antidémarrage avec la béquille latérale.

Si la boîte de vitesses est au point mort ou que la béquille est relevée, vous ne pouvez démarrer le moteur qu'en pressant le levier d'embrayage.

Ce système d'interverrouillage empêche le démarrage de la moto avec la béquille latérale et une vitesse enclenchée.

No.	N	Levier embrayage	Béquille	Démarrage
1	●	●	△	Possible
2	△	●	●	Possible
3	●	△	△	Impossible
4	△	●	△	Impossible
5	△	△	●	Impossible

NOTE	
●	**Sur ou activé**
△	**Off ou désactivé**

⚠ ATTENTION

Assurez-vous que le contacteur de la béquille latérale fonctionne correctement avant de rouler.

AMORTISSEURS ARRIÈRE

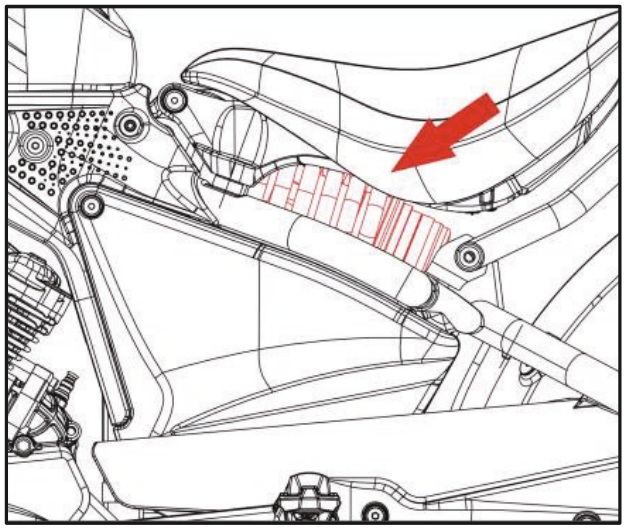

Le ressort de l'amortisseur arrière peut être réglé en fonction de divers facteurs tels que les conditions de charge, le style de conduite et les conditions routières. Le réglage peut être ajusté en fonction de vos propres besoins, tant que la moto est soutenue de manière stable, utilisez la clé à fourche pour tourner dans le sens des aiguilles d'une montre ou dans le sens inverse des aiguilles d'une montre pour faire tourner la tension du ressort à la position requise. Lorsque la clé à fourche est tournée dans le sens des aiguilles d'une montre jusqu'à ce qu'elle ne puisse plus tourner, cette étape est la plus difficile, et lorsque la clé à fourche est tournée dans le sens inverse des aiguilles d'une montre jusqu'à ce qu'elle ne puisse plus tourner, cette étape est la plus souple.

PORT USB

Pour faciliter l'utilisation, le véhicule est équipé d'une interface USB sur le côté droit du tableau de bord.

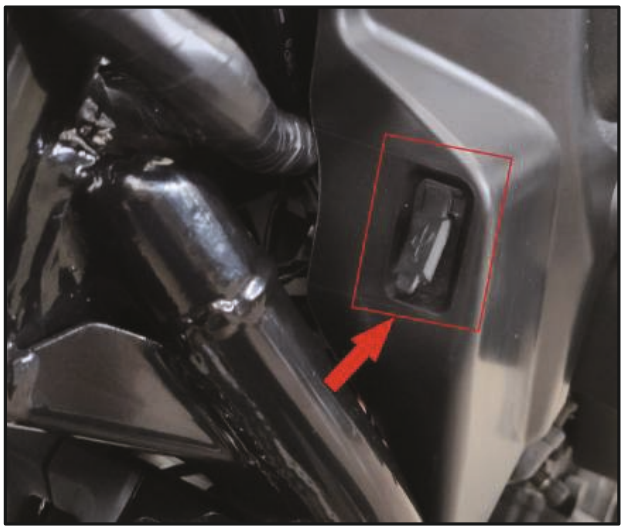

⚠ ATTENTION

Afin d'éviter la décharge de la batterie, le port USB ne doit pas être utilisé lorsque le moteur n'est pas démarré.

RECOMMANDATION SUR LE CARBURANT, L'HUILE ET LE LIQUIDE DE REFROIDISSEMENT

CARBURANT

Utiliser de l'essence sans plomb avec un indice d'octane de 92 ou plus.

L'essence sans plomb peut prolonger la durée de vie de la bougie et la durée de vie des composants d'échappement.

⚠ PRECAUTION

Le déversement d'essence peut endommager les surfaces peintes.

Veillez à ne pas renverser de carburant lorsque vous remplissez le réservoir de carburant.

Essuyer immédiatement l'essence renversée.

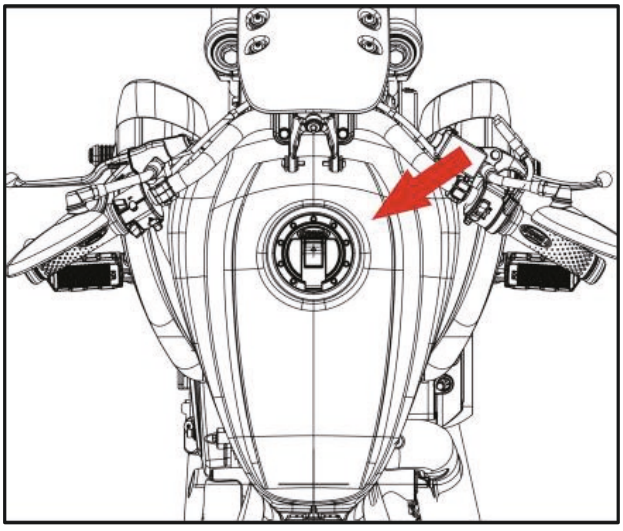

Pour ouvrir le bouchon du réservoir de carburant, insérez la clé de contact dans le verrou du bouchon et tournez-la dans le sens des aiguilles d'une montre.

Une fois la clé insérée, retirer le bouchon du réservoir de carburant.

Pour fermer le bouchon du réservoir de carburant, abaissez le bouchon du réservoir de carburant jusqu'à ce que la goupille de verrouillage s'enclenche.

La clé doit être dans le verrou du bouchon avant d'installer le bouchon.

⚠ ATTENTION

Ne pas trop remplir le réservoir de carburant.

Arrêter d'ajouter du carburant lorsque le niveau de carburant attaint le fond du goulot de remplissage.

Si vous remplissez le réservoir au-delà de ce niveau, le carburant peut déborder lorsqu'il se dilate sous l'effet de la chaleur du moteur ou du soleil.

⚠ ATTENTION

L'essence est extrêmement inflammable et toxique.

Toujours respecter les précautions suivantes lorsque vous faites le plein de votre moto.

● Ne jamais autoriser le ravitaillement en carburant par une personne autre qu'un adulte.
● Toujours faire le plein dans un endroit bien ventilé.
● Assurez-vous que le moteur est éteint et ne pas renverser du carburant sur un moteur chaud.
● Ne jamais fumer et assurez-vous qu'il n'y ait pas de flammes nues ou d'étincelles dans la zone.
● Éviter tout contact prolongé avec la peau et la respiration des vapeurs d'essence.
● Garder les enfants et les animaux domestiques à l'écart pendant le ravitaillement.

HUILE MOTEUR

La qualité de l'huile contribue grandement à la performance et à la durée de vie de votre moteur.
Toujours sélectionner une huile moteur de bonne qualité.

⊙ SPÉCIFICATIONS D'HUILE MOTEUR

Classification	Grade
API	Plus que SL
SAE	10W-40

※ Si une huile moteur SAE 10W-40 n'est pas disponible, sélectionner une alternative selon le tableau suivant.

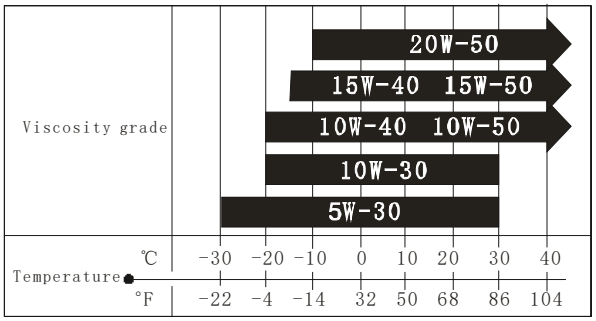

Utiliser le tableau pour sélectionner une cote de viscosité en fonction de la plage de température dans votre région.

NOTE

Par temps très froid [inférieur à -15 ℃ (5F)], utiliser de l'huile SAE 5W/30 pour un bon démarrage et un bon fonctionnement.

L'utilisation d'une huile moteur quatre temps de bonne qualité augmentera la durée de vie de votre moto.

⚠ ATTENTION

- **Ne mélanger pas l'huile non recommandée.**
  Cela pourrait endommager le moteur.
- **Lors du remplissage de l'huile, ne laisser pas la poussière pénétrer à l'intérieur.**
- **Essuyer immédiatement l'huile renversée.**

La durée de vie du moteur dépend de la sélection d'une l'huile de qualité et du respect du changement périodique de l'huile.

Les contrôles quotidiens du niveau d'huile et les changements périodiques sont deux les entretiens les plus importants à effectuer.

◉ VÉRIFICATION DU NIVEAU D'HUILE DU MOTEUR

Suivre la procédure ci-dessous pour inspecter le niveau d'huile du moteur.

1. Démarrer le moteur et le faire tourner pendant quelques minutes.
2. Arrêter le moteur et attendre trois minutes.

⚠ ATTENTION

Le moteur et les composants du système d'échappement deviennent très chauds et restent chauds pendant un certain temps après l'arrêt du moteur.
Avant de manipuler ces composants, porter des gants isolants ou attendre que le moteur et le système d'échappement se soient refroidis.

3. Tenir la moto verticalement en utilisant le support.

N O T E

Placer la moto sur un sol ferme et plat.

4. Inspecter le niveau d'huile du moteur à travers la lentille de niveau d'huile du moteur sur le côté droit du moteur.

N O T E

L'huile moteur se dilate et le niveau d'huile augmente lorsque l'huile moteur est chaude.
Vérifier et régler le niveau d'huile du moteur lorsque l'huile du moteur n'est pas chaude.

⚠ PRECAUTION

Veiller à utiliser l'huile moteur spécifiée dans la section RECOMMANDATION SUR LE CARBURANT, L'HUILE ET LE LIQUIDE DE REFROIDISSEMENT.

⚠ PRECAUTION

Faire fonctionner la moto avec une quantité incorrecte d'huile peut endommager votre moteur.

Trop peu ou trop d'huile peut endommager votre moteur.

Placer la moto sur un terrain plat.

Vérifier le niveau d'huile moteur avec la lentille de niveau d'huile avant chaque utilisation de la moto.

⚠ PRECAUTION

Ne jamais faire fonctionner la moto si le niveau d'huile du moteur est inférieur à la marque de la ligne inférieure "(L)" sur l'oeilleton de contrôle du niveau d'huile du moteur.

Ne jamais remplir l'huile au-dessus de la marque de la ligne supérieure "(F)".

Le niveau d'huile du moteur qui convient le mieux est environ 1 mm sous la marque repère de ligne supérieure (F) de l'oeilleton.

En cas de remplissage excessif de l'huile moteur, le moteur pourrait chauffer et être endommager.

Veiller à ne pas trop ajouter d'huile moteur.

⊙ HUILE MOTEUR ET CHANGEMENT DE FILTRE

⚠ PRECAUTION

Un entretien plus fréquent de la moto peut être effectué en utilisation intensive ou sévère, inspecter:

① Quantité d'huile moteur.

② L'état de l'huile moteur

avant d'utiliser la moto et ensuite compléter et remplacer à tout moment pour éviter d'endommager le moteur.

Changer l'huile moteur et le filtre après avoir parcouru 1 000 km et

parcouru 4 000 km.
L'huile moteur doit toujours être vidangée lorsque le moteur est chaud afin que l'huile moteur s'évacue correctement.
La procédure est la suivante.

CAPACITE	
Changement d'huile	1,100ml
Changement d'huile + filtre à huile	1,300ml
Ouverture moteur	1,400ml

⚠ PRECAUTION

Si le niveau d'huile moteur est trop rempli, la puissance du moteur sera réduite.
Veiller à ne pas trop remplir l'huile moteur.

1. Tenir la moto verticalement en utilisant la béquille centrale.

N O T E

Place the motorcycle on firm and flat ground.

2. Placer un bac de vidange sous le moteur.

3. Retirer le bouchon de remplissage d'huile moteur①.

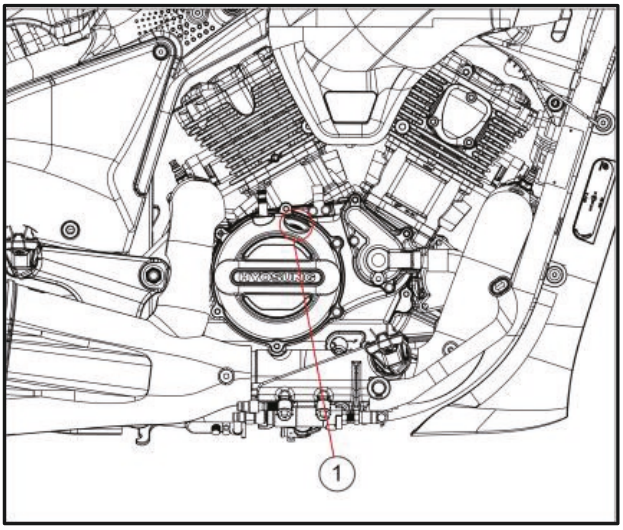

4. Vidanger l'huile moteur en retirant le bouchon de vidange ② situé sur le bas du moteur.

⚠ ATTENTION

L'huile neuve ou usagée peut être dangereuse.

Les enfants et les animaux de compagnie peuvent être blessés en avalant de l'huile neuve ou usagée.

Un contact continu avec de l'huile de moteur usée peut provoquer des lésions sur la peau. Un bref contact avec l'huile usée peut irriter la peau.

Garder l'huile neuve et usagée et les filtres à huile usés à l'écart des enfants et des animaux domestiques. Pour réduire votre exposition à l'huile usée, porter une chemise à manches longues et des gants imperméables lorsque vous changez d'huile. Si l'huile entre en contact avec votre peau, lavez-la soigneusement avec de l'eau et du savon. Laver les vêtements ou les chiffons s'ils sont mouillés d'huile. Recycler ou jeter correctement l'huile et les filtres usés.

⚠ ATTENTION

- **La température de l'huile du moteur peut être suffisamment élevée pour vous brûler lorsque le bouchon de vidange est desserré. Attendre que le bouchon de vidange est re-froidi pour le toucher à mains nues.**
- **Ne pas toucher le silencieux chaud au risqué de vous brû-ler.**

⚠ PRECAUTION

Retirer, inspecter et nettoyer la crépine d'huile A en retirant le bouchon de crépine d'huile mo-teur B lors du remplacement de l'huile moteur (spécialement lors du premier remplacement).

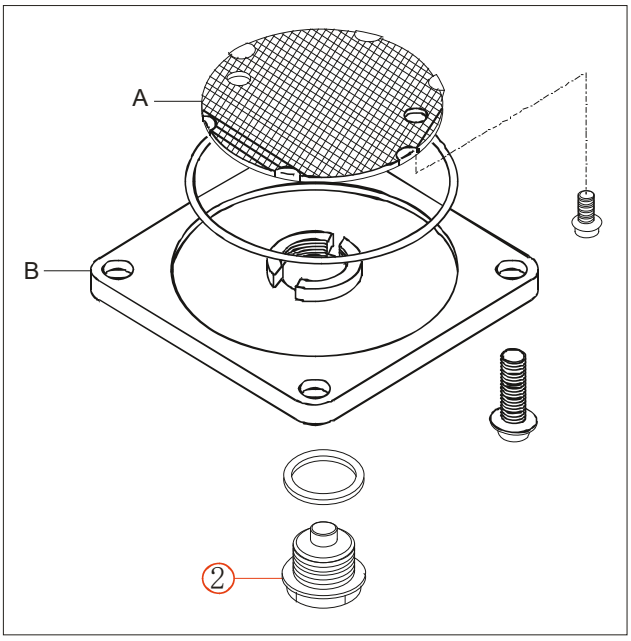

5. Le filtre à huile est situé sur le côté inférieur à l'avant du moteur. Pas besoin de nettoyage pendant l'utilisation du véhicule. Veuillez le remplacer si nécessaire.

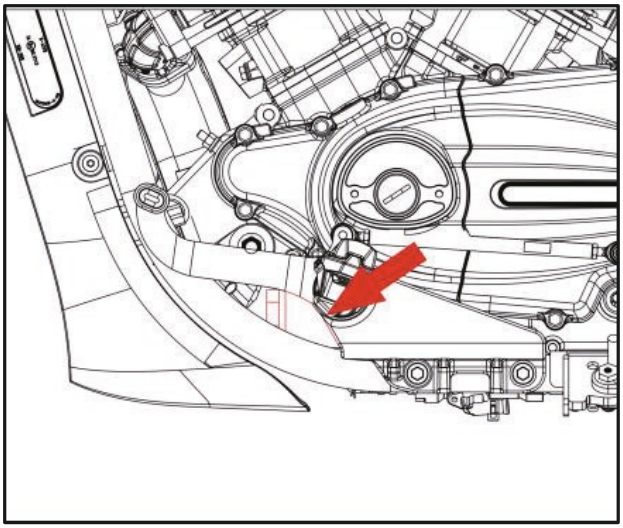

⚠ PRECAUTION

When installing the new oil fine filter, verify that the sealing ring is in place

6. Installez le boulon de vidange d'huile et fixez-le.

7. Verser une huile moteur neuve dans l'orifice de remplissage d'huile moteur.
Environ 1100 ml d'huile moteur seront nécessaires.

⚠ PRECAUTION

Environ 1 100 ml d'huile moteur doivent être utilisés lors du remplacement de l'huile moteur sans remplacer le filter à huile moteur.

⚠ PRECAUTION

Si l'huile moteur est trop remplie, la puissance du moteur sera réduite.
Veillez à ne pas trop remplir l'huile moteur.

⚠ PRECAUTION

Ne pas utiliser l'huile recommandée peut endommager votre moto.
Des dommages au moteur peuvent survenir si vous utilisez de l'huile moteur qui ne répond pas aux specifications de l'entreprise.
Veillez à utiliser l'huile moteur spécifiée dans la section RECOMMANDATION CARBURANT ET HUILE.

8. Remettre le bouchon de remplissage d'huile moteur.①.

9. Démarrer le moteur et le laisser tourner au ralenti pendant quelques minutes. Vérifier que de l'huile moteur ne fuit pas du filtre à huile et du bouchon de vidange.

10. Vérifier le niveau d'huile du

moteur selon la procédure de vérification du niveau d'huile moteur.

⚠ PRECAUTION

Les fuites d'huile moteur autour du filtre ou du bouchon de vidange indiquent une installation incorrecte ou un endommagement du joint.

Si vous constatez des fuites ou si vous n'êtes pas sûr que le filtre à huile du moteur ainsi que le bouchon de vidange aient été correctement installés, faites inspecter la moto par votre revendeur agréé.

LIQUIDE DE REFROIDISSSEMENT

⚠ ATTENTION

Ce moteur a un système de refroidissement liquide.

Pendant le fonctionnement de la moto, le liquide de refroidissement est à haute température et à haute pression dans le système de refroidissement. Il est donc strictement interdit d'ouvrir le bouchon du radiateur dans cet état, afin de prévenir et d'éviter les brûlures.

Le liquide de refroidissement doit être ajouté en temps voulu et en quantité suffisante pour éviter d'endommager le moteur.

Le liquide de refroidissement doit être ajouté après l'arrêt et le refroidissement du moteur.

⚠ ATTENTION

L'antigel appartient aux produits chimiques, qui comprennent des substances toxiques. Si l'antigel pénètre dans les yeux ou sur la peau, laver immédiatement et abondamment avec de l'eau.

RESERVOIR DE LIQUIDE DE REFROIDISSEMENT

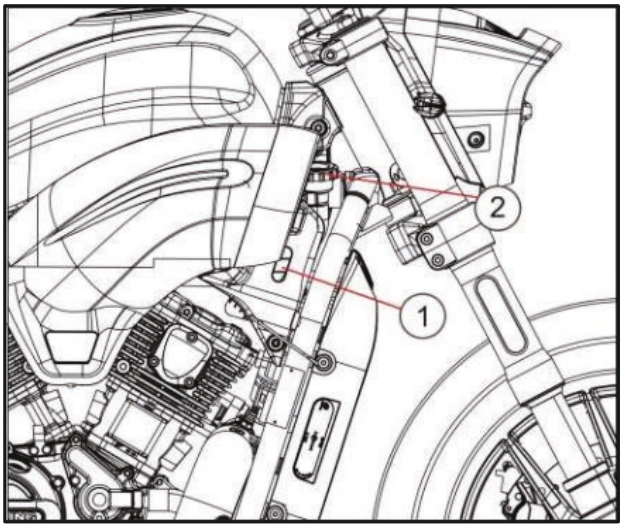

Sur le côté droit de l'extrémité avant du réservoir de carburant du véhicule est équipé un réservoir d'appoint blanc ① et le bouchon de radiateur ②.

Le réservoir d'appoint de liquide de refroidissement ① est muni de graduations de niveau dans le réservoir, le niveau doit être compris entre graduations supérieure et inférieure.

Lorsque le niveau d'eau est inférieur à la limite minimum, ouvrir le bouchon du radiateur ②, ajouter du liquid de refroidissement recommandé au reservoir d'appoint, ne pas ajouter d'eau du robinet ou autre liquide.

REMPLACEMENT DU LIQUIDE DE REFROIDISSEMENT

Effectuer ce remplacement à environ 10000 km ou au bout de 2 ans d'utilisation.

L'opération est la suivante :

1. Placer la moto sur un sol plat, prenez un récipient et le placer sous le boulon de vidange ③, puis retirer le boulon ③ (vis de purge), afin que le liquid de refroidissement soit évacué.

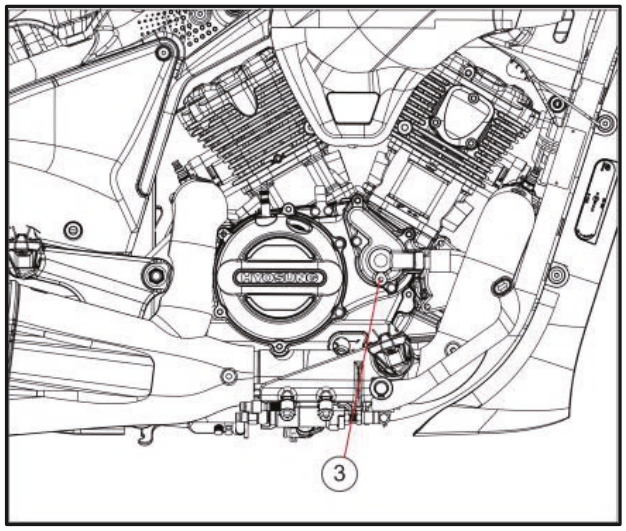

2. Une fois la vidange terminée, assembler et serrer le boulon de vidange ③.

3.Ouvrez le bouchon du radiateur ②.

Ajouter lentement le liquide de refroidissement par le remplissage du radiateur tout en surveillant la vis de purge. Lorsque le liquid de refroidissement s'écoule par la vis de purge, serrer la vis de purge et continuer à remplir jusqu'à ce que le niveau de liquid de refroidissement se situe entre les repères mini et maxi du réservoir.

4. Serrer le bouchon du radiateur,

démarrer le moteur, accélérer et décélérer le moteur jusqu'à ce que le ventilateur du système de refroidissement s'allume (ou que l'aiguille du compteur d'eau atteigne puis couper le moteur.
5. Lorsque le moteur a refroidit et que la température de l'eau est à 80 degrés (graduation moyenne) ou moins, contrôler le niveau d'antigel du réservoir. Si le niveau est bas, ajouter de l'antigel jusqu'au milieu des graduations supérieure et inférieure. Ensuite, serrer le bouchon du radiateur.

⚠ PRECAUTION

Le volume de remplissage initial du liquide de refroidissement de la GV125R est d'environ 1,02 L, et le volume de remplissage initial du liquide de refroidissement de la GV300R est d'environ 1,12 L. Le niveau de liquide de refroidissement ne doit pas dépasser les graduations supérieure et inférieure.
Si nécessaire, faire l'appoint de liquide de refroidissement.

Sélection du liquide de refroidissement :

1. Le liquide de refroidissement ne doit pas être mélangé.
2. Le point de congélation de l'antigel est normalement inférieur à la température ambiante minimale locale de 5 à 10 degrés.
3. Le point d'ébullition de l'antigel est supérieur à 107 ° C.

Défaut commun du système de refroidissement :

Vérifier le réservoir d'appoint, le radiateur, le ventilateur, la pompe à eau, les durites en caoutchouc et l'antigel. Si l'ébullition de l'antigel se produit pendant le déplacement du véhicule, veuillez trouver la raison :
1. Le point d'ébullition du liquide est faible, indiquant une mauvaise qualité du liquide. Remplacer le liquide;
2. Le niveau de liquide est trop faible. Veuillez ajouter de l'antigel au niveau spécifié.
3. Il y a de l'air accumulé dans le système de refroidissement. Veuillez purger l'air du système de refroidissement à l'aide de la vis de purge.
4. Le système de refroidissement est bouché. Le radiateur et le tuyau d'eau en caoutchouc doivent être vérifiés et le blocage doit être éliminé.
5. La pompe à eau du moteur est endommagée. Veuillez la réparer ou la remplacer.
6. Le ventilateur ne fonctionne pas. Il se peut que le ventilateur soit endommagé ou que la connexion électrique ne soit pas bonne.

Veuillez remplacer le ventilateur endommagé ou dépanner le problème électrique.
7. Le radiateur est endommagé. Veuillez le réparer ou le remplacer.

CONSEIL D'UTILISATION

DEMARRAGE DU MOTEUR

Avant de démarrer le moteur, assurez-vous:

1. d'inspecter quotidiennement votre moto avant de la conduire.
2. que la transmission est au neutre.
3. Tourner le contacteur en position "" avec la main droite.
4. De replier la béquille latérale en position haute.
5. De serrer le levier d'embrayage.

⚠ ATTENTION

Faire fonctionner le moteur à l'intérieur ou dans un garage peut être dangereux.

Les gaz d'échappement contiennent du monoxyde de carbone, c'est un gaz inodore qui peut causer la mort ou des blessures graves.

Faire tourner le moteur uniquement en extérieur, là où il y a de l'air frais.

⚠PRECAUTION

Faire tourner le moteur trop longtemps sans conduire peut provoquer une surchauffe du moteur.

Une surchauffe peut entraîner des dommages aux composants internes du moteur et une décoloration des tuyaux d'échappement.

Arrêter le moteur si vous ne pouvez pas commencer votre trajet rapidement.

⚠ ATTENTION

Les motocycles sont équipés du système d'antidémarrage avec la béquille latérale.

Si la boîte de vitesses est au point mort ou si la béquille est relevée, vous ne pouvez démarrer le moteur qu'en appuyant sur le levier d'embrayage.

Ce système d'antidémarrage empêche le démarrage de la moto avec la béquille latérale.

Assurez-vous que le système d'antidémarrage fonctionne correctement avant de rouler.

⚠ PRECAUTION

- **Relâcher le bouton du Démarreur immédiatement après le démarrage de la moto.**
- **Ne pas appuyer sur le bouton du démarreur lorsque le moteur est en marche, cela endommagerait le démarreur.**
- **Ne pas engager le démarreur du moteur pendant plus de cinq secondes car cela pourrait entraîner une surchauffe du faisceau de câblage et du démarreur. Si le moteur ne démarre pas après plusieurs tentatives, verifies l'alimentation en carburant et le système d'allumage.**

⚠ PRECAUTION

Le feu de position, le témoin de compteur, le feu arrière et l'éclairage de plaque d'immatriculation de cette moto s'allument toujours lorsque le commutateur droit est réglé sur la position "○".

Le phare est toujours allumé lors du démarrage du moteur.

Une fois la cinématique de démarrage terminée, appuyez sur le bouton de démarrage pour démarrer le moteur.

Le témion moteur "  " ① s'allume dès que le contacteur à clé est mis sur ON avec le moteur arrêté afin de tester le fonctionnement du témion moteur.

Dès que le moteur démarre, ce voyant doit s'éteindre.

Si un code défaut est present, le voyant "  " ① sera allumé et restera allumé en jaune.

⚠ PRECAUTION

Ne pas démarrer le moteur avant la fin du message d'accueil, sinon cela entraînerait des difficultés au démarrage du moteur.

Si le moteur ne démarre pas ou tourne anormalement, tournez le commutateur droit sur la position "○".Après 8 secondes, tourner le contacteur avec la main droite sur la position"○", et démarrer le moteur une fois la cinématique de démarrage du compteur terminée.

Cela permet d'initialiser le solénoïde du moteur pas à pas de ralenti ISC (Idling Speed Control).

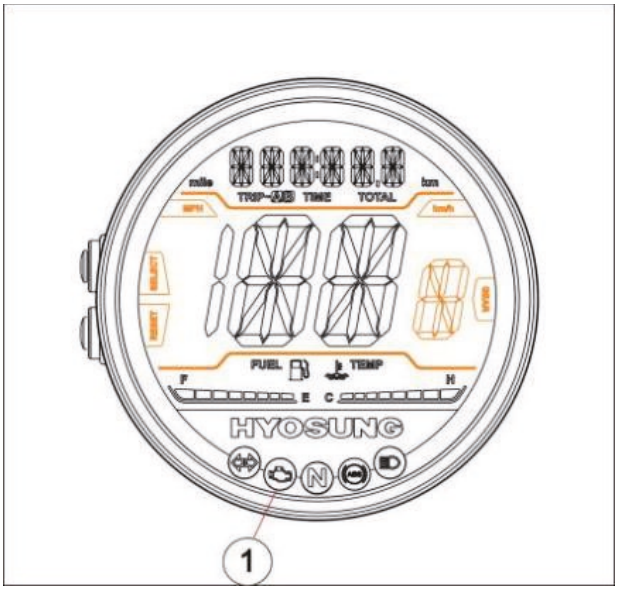

⚠PRECAUTION

Si le témoin moteur ① ne s'allume pas lorsque le contacteur à clé est sur ON avec le moteur arrêté ou ne s'éteint pas après le démarrage du moteur, contactez un revendeur agréé.

⚠ PRECAUTION

Le témoin moteur ① s'allume et reste allumé. Allumez l'interrupteur de droite avec le moteur arrêté pour tester le fonctionnement du système moteur.

Dès que le moteur démarre, le voyant de défaut du moteur ① devrait s'éteindre.

Si le système moteur tombe en panne, le voyant de défaut ① s'allume et reste allumé.

Conduire la moto avec le témoin d'avertissement du moteur ① allumé après le démarrage du moteur peut endommager le moteur et la transmission.

Chaque fois que le témoin de défauts du moteur ① est allumé pendant que vous conduisez la moto, demandez à votre revendeur agréé ou à un mécanicien qualifié d'inspecter le système du moteur dès que possible.

EN ROULANT

⚠ ATTENTION

Les vents latéraux brusques, qui peuvent survenir en passant à coté de gros véhicules, à la sortie des tunnels ou dans des zones montagneuses, peuvent perturber votre conduite.

Réduire votre vitesse et être attentifs aux vents latéraux.

⚠ ATTENTION

- **Conduire la moto à une vitesse excessive augmente vos chances de perdre le contrô le de la moto. Cela peut entraîner un accident.**
  Toujours rouler aux limitations en vigueur dans votre pays, en fonction de vos compétences, de votre moto et des conditions météorologique.

- **Retirer les mains du guidon ou les pieds des repose-pieds pendant la conduite peut être dangereux. Si vous enlevez même une main ou un pied de la moto, vous réduisez grandement votre capacité à contrô ler la moto.**

- **Toujours garder les deux mains sur le guidon et les deux pieds sur les repose-pieds de votre moto pendant le fonctionnement.**

Actionner le levier d'embrayage et engager la première vitesse en appuyant sur le sélecteur de vitesses vers le bas.

Tourner légèrement la poignée des gaz vers vous pour accélérer et en même temps, relâchez doucement le levier d'embrayage. Lorsque l'embrayage engage, la moto commence à avancer.

Pour passer le rapport suivant, accélérer doucement pour augmenter votre vitesse, puis fermer les gaz tout en actionnant simultanément le levier d'embrayage.

Soulever le sélecteur de vitesses vers le haut pour engager le rapport suivant et relâcher le levier d'embrayage avant de rouvrir la poignée des gaz.

Sélectionner le rapport selon cette méthode jusqu'à atteindre le plus grand rapport.

⚠ ATTENTION

Pendant la conduite de la moto, ne placez pas le commutateur de la poignée droite sur la position “  **”.**

⚠ ATTENTION

L'ouverture brusque de la poignée d'accélérateur peut être dangereuse.

La roue avant pourrait décoller du sol et entraîner une perte de contrô le de la moto.

Toujours ouvrir la poignée des gaz progressivement lorsque vous accélérez.

⚠ ATTENTION

Le rétrogradage lorsque la moto est penchée peut provoquer une perte d'adhérence de la roue arrière et donc une perte de contrô le.

Réduire votre vitesse et rétrograder avant d'entrer.

CHANGEMENT DES VITESSES

La transmission est prévue pour maintenir le moteur dans sa plage de vitesse de fonctionnement normale. Les rapports de démultiplication ont été soigneusement choisis pour répondre aux caractéristiques du moteur. Le pilote doit toujours sélectionner l'équipement le plus approprié aux conditions qui prévalent.

⚠ ATTENTION

Le rétrogradage lorsque la vitesse de rotation du moteur est trop élevée peut faire;

Causer le dérapage de la roue arrière et faire perdre l'adhérence de la roue arrière à cause d'une augmentation soudaine du frein moteur, pouvant entrainer un accident. Ou forcer le moteur dans un régime trop important ce qui endommagerait le moteur.

⚠ ATTENTION

Une erreur de rapport de vitesses peut être dangereuse.

Le moteur et la chaîne de transmission peuvent être endommagés si vous ne changez pas correctement.

Toujours ralentir avant de rétrograder et relâcher toujours les gaz chaque fois que vous changez de vitesse.

UTILISATION EN MONTAGNE

Lorsque vous montez des pentes escarpées, la moto peut commencer à ralentir et montrer un manque de puissance. À ce moment, vous devez passer à un rapport inférieur afin que le moteur fonctionne à nouveau dans sa plage de puissance normale. Changer de vitesse rapidement pour éviter que le moteur ne

s'essouffle.

En descendant une pente raide, le moteur peut être utilisé pour le freinage en passant à un rapport inférieur.

Veillez toutefois à ne pas laisser le moteur s'emballer dans des régimes trop importants.

⚠ ATTENTION

L'utilisation de cette moto sur des pentes abruptes peut être dangereuse.

Ne jamais utiliser cette moto sur des pentes trop abruptes.

ARRÊT ET STATIONNEMENT

1. Relâcher la poignée de gaz (tourner vers l'avant) pour arrêter d'accélerer.
2. Actionner les freins avant et arrière simultanément.
3. Rétrograder au fûr et à mesure que la vitesse diminue.
4. Sélectionner la vitesse neutre avec le levier d'embrayage tiré vers le guidon (position désengagée) juste avant que la moto ne s'arrête. La position en vitesse neutre peut être confirmée en observant le voyant de neutre au tableau de bord.

⚠ ATTENTION

Les pilotes inexpérimentés ont tendance à ne pas utiliser suffisamment le frein avant.

Cela peut provoquer une distance d'arrêt excessive et entraîner une collision.

Utiliser seulementle frein avant ou arrière peut causer un dérapage et une perte de contrôle.

Appliquer les deux freins simultanément.

⚠ ATTENTION

Un freinage brusque en tournant peut entraîner un dérapage des roues et une perte de contrôle.

Freiner en ligne droite avant de commencer à tourner.

⚠ ATTENTION

Un freinage brusque sur des surfaces mouillées, rugueuses ou glissantes peut entraîner un dérapage de la roue et une perte de contrô le.

Freiner légèrement et prudemment sur des surfaces glissantes ou irrégulières.

⚠ ATTENTION

Suivre un autre véhicule de trop près peut entraîner une collision.
À mesure que la vitesse du véhicule augmente, la distance d'arrêt augmente progressivement.
Assurez-vous d'avoir une distance d'arrêt suffisante entre vous et le véhicule de devant.

5. Garer la moto sur une surface ferme et plane où elle ne tombera pas

⚠ ATTENTION

Un silencieux chaud peut vous brûler.
Le silencieux est suffisamment chaud pour vous brûler pendant un certain temps après l'arrêt du moteur.
Garer la moto où les piétons ou les enfants ne risquent pas de toucher le silencieux.

6. Insérer la clé de télécommande dans l'antivol de direction et tournez-la de 180 degrés dans le sens des aiguilles d'une montre à partir de la position « ● » pour verrouiller l'antivol de direction.

RODAGE

Cette section explique l'importance du rodage pour atteindre une durée de vie et des performances maximales de votre nouvelle moto.

Les directives suivantes expliquent les procédures de rodage appropriées.

★ RECOMMANDATIONS D'OUVERTURE MAXI DES GAZ

Le tableau ci-dessous montre la recommandation d'ouverture maximale de l'accélérateur pendant la période de rodage.

Initiale 800 km (500 miles)	Moins de 1/2 de la manette des gaz
Jusqu'à 1,600 km (1,000 miles)	Moins de 3/4 des gaz

★ ÉVITER LE SOUS REGIME

Le fonctionnement du moteur à faible vitesse constante (sous régime) peut provoquer le glaçage des pièces et empêcher leur rodage.

Permettre au moteur d'accélérer et de changer régulièrement de régime, sans dépasser les limites maximales recommandées.

N'utiliser cependant pas le plein gaz pour les premiers 1600 km.

★ VARIER LE REGIME MOTEUR

Le régime du moteur doit être varié et ne pas être maintenu à une vitesse constante.

Cela permet aux pièces d'être "rodées" Cela facilite le processus d'accouplement des pièces.

Il est essentiel de mettre un peu de pression sur les composants du moteur pendant le rodage pour assurer ce processus d'accouplement.

Cependant, ne pas appliquer une charge excessive sur le moteur.

★ LAISSER CIRCULER L'HUILE MOTEUR AVANT DE CONDUIRE

Prévoir un temps de ralenti suffisant après le démarrage du moteur à chaud ou à froid avant d'appliquer une charge ou de faire tourner le moteur à régime plus important. Cela laisse le temps à l'huile lubrifiante d'atteindre tous les composants importants du moteur.

★ RODAGE DES PNEUS

Les nouveaux pneus ont besoin d'un rodage adéquat pour assurer une performance maximale, tout comme le fait le moteur.

Etre prudent pendant le rodage et augmenter graduellement vos angles d'inclinaison dans les virages sur les 160 premiers kilomètres (100 miles) avant de tenter un virage en penchant trop la moto.

Éviter les fortes accélérations, les virages serrés et les freinages brusques pendant les 160 premiers kilomètres (100 miles).

⚠ ATTENTION

Le fait de ne pas roder les pneus pourrait entraîner un dérapage ou patinage des pneus et une perte de contrôle.

Etre particulièrement prudent lorsque vous roulez avec des pneus neuf.

★ IMPORTANT PREMIER ENTRETIEN 1,000 km

Le premier entretien des 1,000 km (600 milles) est le service le plus important de votre motocyclette.

Pendant les procédures de rodage, tous les composants du moteur se seront usés et toutes les pièces se mettent en places.

Tous les réglages seront restaurés, toutes les fixations seront serrées et l'huile moteur sale et le filtre à huile moteur seront remplacés.

L'entretien des 1,000 km (600 milles) assurera une durée de vie et une performance optimale du moteur.

⚠ PRECAUTION

L'entretien doit être effectué avant 1 000 km (600 miles) si votre moto est utilisée dans des conditions sévères.

⚠ PRECAUTION

L'entretien des 1 000 km (600 milles) doit être effectué comme indiqué dans la section INSPECTION ET MAINTENANCE de ce manuel du propriétaire.

Porter une attention particulière aux 『 PRECAUTION 』 et 『 ATTENTION 』 dans cette section.

INSPECTION AVANT UTILISATION

⚠ ATTENTION

Ne pas inspecter la moto avant de l'utiliser peut-être dangereux.

Ne pas effectuer un entretien approprié peut également être dangereux.

Ne pas inspecter et entretenir votre moto augmente les risques d'accident ou de dommages matériels.

Toujours inspecter votre motocyclette chaque fois que vous l'utilisez pour vous assurer qu'elle est en bon état de fonctionnement.
Reportez-vous à la section INSPECTION ET MAINTENANCE de ce manuel d'utilisation.

⚠ ATTENTION

Faire fonctionner cette moto avec des pneus inadéquats ou avec une pression de pneu incorrecte ou inégale peut être dangereux.
Si vous utilisez des pneus inadéquats ou si la pression des pneus est incorrecte ou irrégulière, vous risquez de perdre le contrôle de la moto.
Cela augmentera votre risqué d'accident.
Utiliser toujours la taille et le type de pneus spécifiés dans ce mode d'emploi.

Toujours maintenir la pression des pneus appropriée comme décrit dans la section INSPEC-TION ET MAINTENANCE.

⚠ ATTENTION

L'utilisation de cette moto avec des modifications non autorisées peut être dangereuse.

Une mauvaise installation des accessoires ou une modification de cette moto peut entraîner des changements dans la conduite.
Dans certaines situations, cela pourrait entraîner un accident.

Ne jamais modifier cette moto avec une mauvaise installation ou utilisation d'accessoires.

⚠ ATTENTION

La surcharge de cette moto ou le transport ou le remorquage peuvent être dangereux.
Une surcharge ou un mauvais remorquage pourrait entraîner des changements dans la manipulation de la moto, ce qui pourrait entraîner un accident.
Ne jamais dépasser la capacité de charge indiquée pour cette moto.

Vérifier l'état de la moto pour vous assurer que vous n'avez pas de problèmes mécaniques, ou vous risquez d'être coincé quelque part lorsque vous roulez. Avant de conduire la moto, assurez-vous de vérifier les éléments suivants.
Assurez-vous que votre moto est en bon état pour la sécurité personnelle du pilote et la protection de la moto.

⚠ ATTENTION

La vérification des éléments de maintenance lorsque le moteur tourne peut-être dangereuse.
Vous pourriez être gravement blessé si vos mains ou vos vêtements sont pris dans les pièces mobiles du moteur.
Arrêter le moteur lorsque vous effectuez des contrôles de maintenance, sauf lorsque vous vérifiez la lampe, l'interrupteur d'arrêt du moteur et la poignée des gaz.

⚠ PRECAUTION

- **Le moteur et le silencieux sont trop chauds après l'arrêt du moteur. Veiller à ne pas vous brûler.**

- **Ne pas inspecter le moteur à l'intérieur lorsqu'il y a peu ou pas de ventilation. Les gaz d'échappement sont extrêmement toxiques.**

CONTRÔLER	VÉRIFIER
Guidon	● Douceur ● Comportement ● Pas de jeu
Accélérateur	● Jeu correct dans le câble d'accélérateur ● Bon fonctionnement et retour positif de la poignée des gaz en position fermée
Embrayage	● Contrôle du levier ● Progressivité, garde
Freins	● Bon fonctionnement ● Le niveau de liquide dans le réservoir doit être au-dessus de la ligne «LOWER» ● Pédale correcte et jeu ● Pas de frein «spongieux» ● Aucune fuite de liquide ● Les plaquettes de frein ne doivent pas être usées jusqu'à la limite d'usure.
Suspensions	Mouvement correcte
Carburant	● Assez de carburant pour la distance prévue ● Tuyaux de carburant connectés solidement ● Aucun dommage au réservoir de carburant ou au bouchon ● Le bouchon bien fermé

CONTRÔLER	VÉRIFIER
Sélecteur de vitesse	● Contrôle du levier, serrage ● Bon fonctionnement
Chaine / courroie de transmission	● Contrôler la tension ● Pas d'usure excessive ou de dommages
Pneus	● Une pression correcte ● Profondeur de la bande de roulement adéquate ● Pas de fissures ou de coupures
Huile moteur	● Niveau correct ● Aucune fuite d'huile
Éclairage	● Fonctionnement de toutes les lampes et de tous les indicateurs
Klaxon	● Fonctionnement correct
Rétro-viseur et réflecteur	● Pas de poussière ou de dégâts
Bouton stop	● Fonctionnement correct
Béquille et contacteur à clé	● Fonctionnement correct
Condition générale	● Les boulons et les écrous sont serrés ● Pas de bruit suspect ● Aucune prévue visible de dommages

MAINTENANCE PERIODIQUE

Le tableau indique les intervalles entre les entretiens périodiques en kilomètres.

À la fin de chaque intervalle, assurez-vous d'inspecter, de vérifier, de lubrifier et de réparer selon les instructions.

Si votre motocyclette est utilisée dans des conditions de forte sollicitation telles que le fonctionnement continu à plein régime, ou si elle fonctionne dans un climat poussiéreux, certains entretiens doivent être effectués plus souvent pour assurer la fiabilité de la machine comme expliqué dans la section maintenance.

Les composants de direction, les suspensions nécessitent un entretien plus particulier. Pour une sécurité maximale, nous vous suggérons de faire inspecter et entretenir votre moto par votre revendeur agréé.

⚠ ATTENTION

Un entretien incorrect ou un entretien non effectué augmente le risque d'accident ou de dommages à la moto.

Toujours suivre les recommandations d'inspection et d'entretien de ce manuel d'utilisation.

Demander à votre revendeur d'effectuer les opérations d'entretien marquées d'un repère (★).

Si vous n'êtes pas sûr de savoir comment faire les travaux, demander à votre revendeur de les faire.

⚠ ATTENTION

Faire tourner le moteur à l'intérieur ou dans un garage peut être dangereux.

Les gaz d'échappement contiennent du monoxyde de carbone, un gaz incolore et inodore qui peut provoquer des blessures graves ou mortelles.

Faire tourner le moteur uniquement en extérieur, là où il y a de l'air frais.

⚠ PRECAUTION

L'utilisation de pièces de rechange de mauvaise qualité peut entraîner une usure plus rapide de la moto et réduire sa durée de vie.

N'utilisez que des pièces de rechange d'origine ou leur équivalent.

N O T E

Le TABLEAU D'ENTRETIEN spécifie les exigences minimales pour l'entretien. Si vous utilisez votre motocyclette dans des conditions sévères, effectuer l'entretien plus souvent que ne le montre le tableau.

Si vous avez des questions concernant les intervalles d'entretien, consulter votre revendeur.

★GRAISSAGE

Une lubrification adéquate est importante pour une conduite en toute sécurité.

Après une longue balade ou après le lavage, effectuer un graissage soigné prolongera la durée de vie de la moto.

Les principaux points de lubrification sont indiqués ci-dessous.

⚠PRECAUTION

La lubrification des interrupteurs peut les endommager.

Ne pas appliquer de graisse et d'huile sur les interrupteurs.

N O T E

"★": *Demandez à votre revendeur ou à un mécanicien qualifié de faire les taches d'entretien marquées.*

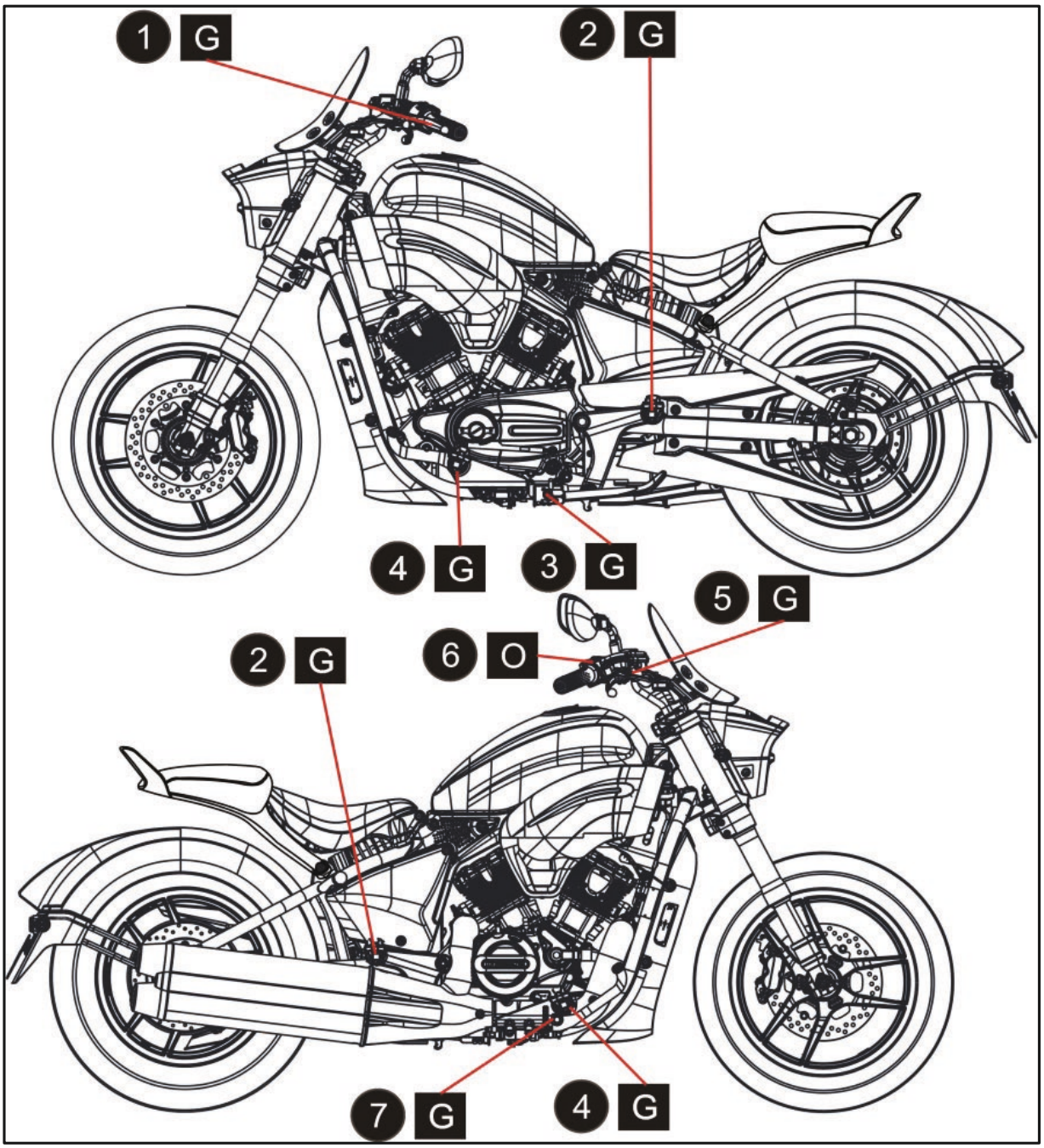

① Support de levier d'embrayage et câble d'embrayage	⑤ Support de levier de frein avant
② Les repose-pieds des passagers	⑥ Cable d'accélérateur
③ Pivot de support latéral et Crochet de ressort	⑦ Pivot de pédale de frein arrière
④ Axes de repose died	

O - Huile, G – Graisse

★MOTEUR

Pièce \ Intervalle	1er 1,000km ou 6 mois	Tous les 4,000km ou 12 mois	Tous les 8,000km ou 24 mois
Filtre à air	Nettoyer tous les 4 000 km · Remplacer tous les 12 000 km		
Fixation d'échappement et du silencieux ★	Serrage	Serrage	Serrage
Jeu aux soupapes ★	Inspecter	Inspecter	Inspecter
Boulons de culasse ★	Serrage	Serrage	Serrage
Bougie d'allumage	Nettoyer	Nettoyer	Remplacer
Tuyaux de carburant	Inspecter	Inspecter	Inspecter
	Remplacer tous les 4 ans		
Huile moteur	Remplacer	Remplacer	Remplacer
Filtre à huile moteur	Remplacer	Remplacer	Remplacer
Liquide de refroidissement	Remplacer tous les 10000km ou tous les 2 ans		
Câble d'accélérateur	Inspecter	Inspecter	Inspecter
Ralenti ★	Inspecter	Inspecter	Inspecter
Embrayage ★	Inspecter	Inspecter	Inspecter

★ CHASSIS

Pièce \ Intervalle	1er 1,000km	Tous les 4,000km ou 6 mois	Tous les 8,000km ou 12 mois
Courroie / chaîne de transmission ★	Nettoyer et lubrifier tous les 1000km		
Freins ★	Inspecter	Inspecter	Inspecter
Durites de frein ★	Inspecter	Inspecter	Inspecter
	Remplacer tous les 4 ans		
Liquide de frein ★	Inspecter	Inspecter	Inspecter
	Remplacer tous les 2 ans		
Pneus	Inspecter	Inspecter	Inspecter
Direction ★	Inspecter	Inspecter	Inspecter
Fourche ★	–	Inspecter	Inspecter
Amortisseurs arrière ★	–	Inspecter	Inspecter
Visserie du chassis ★	Serrage	Serrage	Inspecter
Lubrification générale	Lubrifier	Lubrifier	–

INSPECTION ET MAINTENANCE

OUTILLAGE

Pour vous assister dans l'exécution de la maintenance périodique, une trousse à outils est fournie.
La trousse à outils comprend les éléments suivants.

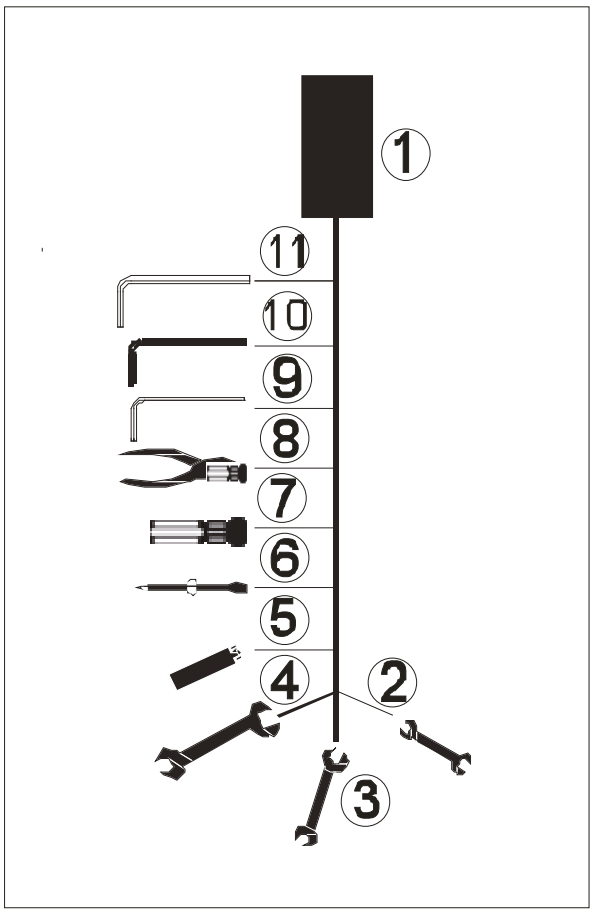

No.	NAME
1	Trousse à outils
2	Clé 8 et 10mm
3	Clé 10 et 12mm
4	Clé 14 et 17mm
5	Clé à bougie
6	Tournevis combiné
7	Poignée de tournevis
8	Pliers
9	Clé hexagonale 4mm
10	Clé hexagonale 5mm
11	Clé hexagonale 6mm

HUILE MOTEUR

Vérifier s'il y a des fuites au carter moteur, des durites d'huile.

DURITE D'ESSENCE

Inspecter les flexibles de carburant de quelconques dommages et d'éventuelles fuites de carburant. Si des défauts sont détectés, les flexibles de carburant doivent être remplacés.
Remplacer les durites de carburant tous les 4 ans.

ESSENCE

Vérifier s'il y a des fuites d'essences au réservoir de carburant, à la pompe, aux tuyaux et du système d'injection de carburant.

LIQUIDE DE REFROIDISSEMENT

Vérifier s'il y a des fuites du bocal de liquide de refroidissement, du couvercle du bouchon de radiateur, du boulon de vidange et des durites.

PROTECTIONS DE CABLE

Essuyer-les avec un chiffon ou une serviette lors du lavage.

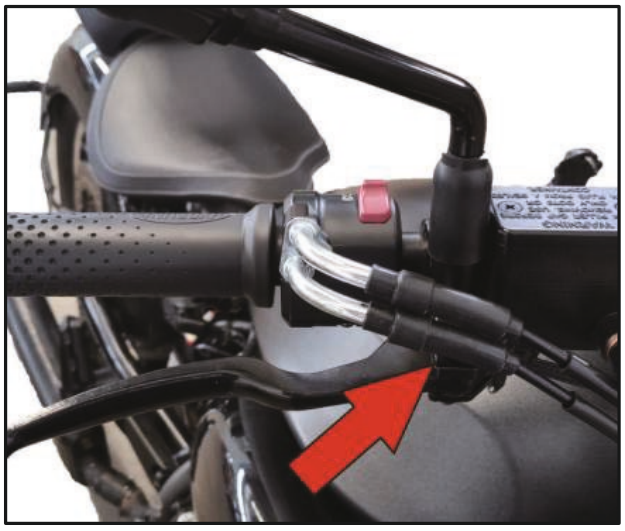

Toujours vérifier l'état de l'assemblage du capuchon en caoutchouc du câble qui doit être assemblé dans la bonne position.

Vérifier l'emplacement du capuchon en caoutchouc du câble après avoir réglé le jeu du câble d'accélérateur.

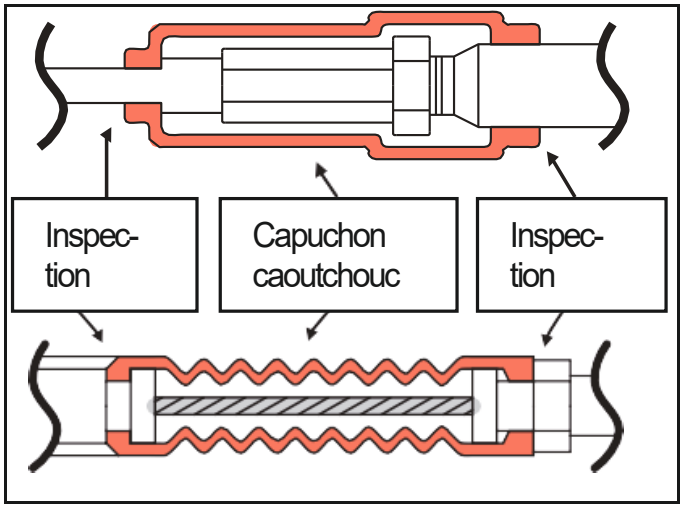

RETROVISEURS

Vérifier si les rétroviseurs montrent les vues arrière et / ou latérales et qu'ils soient correctement fixés.

REFLECTEURS

Vérifiez si les réflecteurs sont poussiéreux ou endommagés et qu'ils soient correctement fixés.

TUYAUX D'ECHAPPEMENT ET SILENCIEUX

Inspecter le serrage des tuyaux

d'échappement et le joint du silencieux.

SUSPENSIONS AVANT ET ARRIERE

Vérifier périodiquement ce qui suit :

- Maintenir le levier de frein avant enfoncé et pousser plusieurs fois sur le guidon pour comprimer la fourche avant.
  La fourche doit se comprimer dans un mouvement fluide et ne doit montrer aucune trace d'huile sur les tubes.
- Inspecter l'amortisseur arrière pour détecter les fuites d'huile et l'état des resorts.
- Assurez-vous que tous les composants sont bien serrés et vérifiez le bon fonctionnement des fixations avant et arrière de la suspension.
- Vérifiez si la tige de direction est bien assemblée tout en ou vers l'avant / vers l'arrière.

⚠ PRECAUTION

En cas de dysfonctionnement ou si la suspension nécessite un entretien spécialisé, contacter un revendeur agréé.

BATTERIE

⊙ INSPECTION DU NIVEAU DE CHARGE DE LA BATTERIE

La batterie est située sous le siège.

Il n'est pas nécessaire d'inspecter ou de compléter le liquide de la batterie.

Cependant, demander à votre revendeur de vérifier régulièrement.

l'état de charge de la batterie.

⚠ PRECAUTION

- **Ne jamais enlever le couvercle hermétique car il s'agit d'une batterie sans entretien.**
- **Retirer la batterie de la moto si vous ne l'utilisez pas pendant une longue période afin de réduire les décharges et les fuites électriques.**

⚠ ATTENTION

Ne jamais inverser les câbles de la batterie. Avant de connecter ou de débrancher la batterie, assurez-vous de tourner l'interrupteur vers la position " " avec votre main droite, autrement des pieces pourraient être endommagées.

VÉRIFIER ET NETTOYER LES BORNES DE LA BATTERIE

Nettoyer les bornes de la batterie lorsqu'elles sont poussiéreuses ou rouillées.

1. Tourner le contacteur avec la main droite en position " ".
2. Retirer le cache lateral droit.
3. Vérifier le fil de la batterie et la borne.
4. Si nécessaire : déconnecter d'abord le câble négatif ⊖ de la batterie, puis déconnecter le cable positif ⊕ de la batterie.
5. Retirer la batterie.
6. Nettoyer les bornes.
7. S'il y a de la poussière blanche, nettoyer-la avec de l'eau chaude.
8. Connecter les fils de la batterie et graisser légèrement les bornes.

Lors de la réinstallation de la batterie, assurez-vous de connecter d'abord le câble de la batterie positive ⊕ puis connecter le câble négatif de la batterie ⊖.

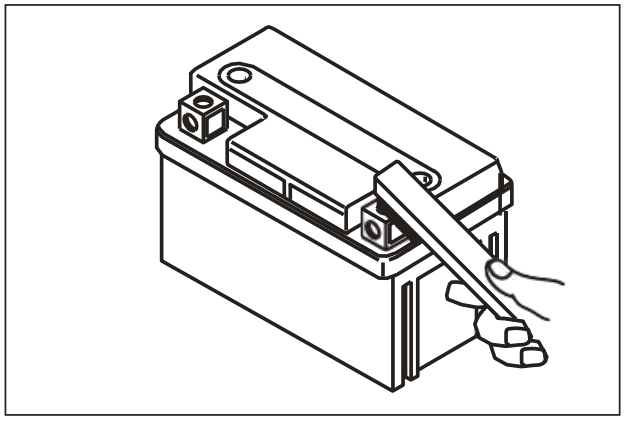

Assurez-vous d'initialiser l'ECU comme suit lors du remontage de la batterie en raison du remplacement de la batterie.

Pour initialiser le calculateur, tourner le contacteur d'allumage alternativement cinq fois (contact on puis contact off) pendant 2 secondes et attendre 60 secondes avant de démarrer le moteur.

INSTALLATION DE LA BATTERIE

L'installation de la batterie nécessite une attention particulière aux points suivants :

1. Retirer le cache lateral droit.
2. Installer la cosse positive ⊕ de la batterie pour faire face côté gauche de la moto dans le bac à batterie.
3. Connectez le fil positif ⊕ de la batterie à la borne de la batterie.
4. Mettre le capuchon en caoutchouc sur la borne positive ⊕ de la batterie.
5. Connecter la cosse negative ⊖ du faisceau à la borne de la batterie.
6. Installer la sangle de batterie et le cache lateral droit.

⚠ PRECAUTION

Si le câble de la batterie est connecté en premier puis que la batterie est installée, la batterie peut être installée dans le mauvais sens, la batterie peut ne pas être complètement installée dans le bac de batterie et des pannes électriques telles qu'un court-circuit peuvent facilement se produire.

⚠ PRECAUTION

- **Garder la batterie à l'écart d'une source de chaleur.**

- **Lorsque vous débranchez le câble de la batterie, tournez l'interrupteur droit sur la position «**  **» et assurez-vous de retirer d'abord le fil négatif ⊖ de la batterie, puis retirez le fil positif ⊕ de la batterie.**

- **Lors de la l'installation de la batterie, assurez-vous de connecter d'abord le câble positif ⊕ de la batterie, puis connecter le câble négatif ⊖ de la batterie.**

- **Assurez-vous que les câbles de la batterie sont bien serrés.**

- **Une mauvaise installation de la batterie inverse la position de la borne, ce qui peut endommager le système électrique en raison du mauvais branchement.**

- **Le fil rouge doit aller à la borne positive⊕ et le fil noir (ou noir avec un trait blanc) doit aller à la borne négative⊖.**

- **Ne jamais charger une batterie alors qu'elle est encore dans la machine, car cela pourrait endommager la batterie ou le régulateur / redresseur.**

FILTRE A AIR

Le filtre à air est situé sur le côté droit du véhicule.

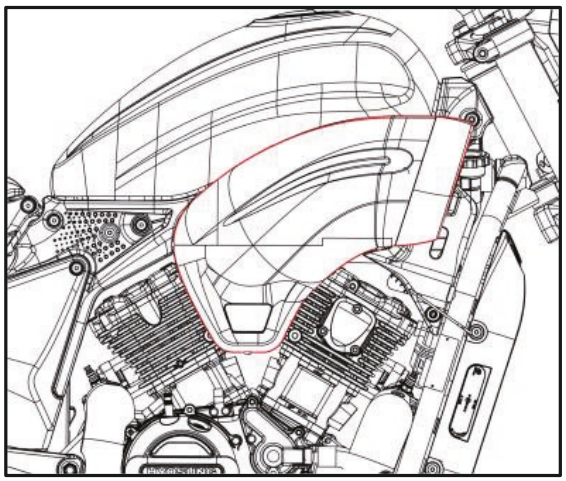

Si le filtre à air est sale ou obstrué par de la poussière, la résistance d'admission sera augmentée, ce qui diminuera la puissance du moteur et augmentera la consommation de carburant.

Lors de l'utilisation dans des conditions sévères, le filtre à air doit être nettoyé ou remplacé plus fréquemment que ce qui est spécifié dans le programme d'entretien. Vérifier et nettoyer périodiquement l'élément du filter à air selon la procédure suivante.

⚠ PRECAUTION

Ne jamais faire fonctionner le moteur sans l'élément du filtre à air en position.

Faire fonctionner le moteur sans l'élément du filtre à air augmente l'usure du moteur.

Assurez-vous toujours que l'élément du filtre à air est en excellent état.

La durée de vie du moteur dépend largement de ce seul composant.

⚠ PRECAUTION

Si le filtre à air est sale, il en résultera des difficultés de démarrage, une perte de puissance du moteur, une diminution de l'efficacité de la combustion et une fumée noire. À ce moment, inspecter et nettoyer l'élément du filtre à air.

Pour retirer l'élément du filtre à air:

1. Retirer les cinq vis du couvercle de filtre à air.
2. Retirer le couvercle de filtre à air.
3. Retirer l'élément du filtre à air.
4. Nettoyer l'élément du filtre à air comme suit :

① L'élément du filtre à air est à nettoyer une soufflette à air comprimé, souffler obligatoirement de l'intérieur vers l'extérieur.
② Examiner soigneusement l'élément du filtre à air pour détecter les déchirures pendant le nettoyage.
③ Remplacez-le par un neuf s'il est déchiré.
④ Assembler complètement l'élément pour ne pas endommager gravement le moteur.
⑤ Veiller à ne pas laisser d'eau pénétrer dans l'élément du filtre à air.

⚠ PRECAUTION

• Lorsque le filtre à air n'est pas installé correctement, la poussière peut pénétrer à l'intérieur et endommager gravement le moteur.

• Veiller à ne pas laisser d'eau pénétrer dans l'élément pendant le lavage.

⚠ PRECAUTION

Avant et pendant l'opération de nettoyage, inspecter l'élément du filtre à air à la recherche de déchirures.

Un élément déchiré doit être remplacé. Assurez-vous d'installer l'élément bien ajusté et correctement, de sorte qu'aucun air entrant ne le contourne.

N'oubliez pas que l'usure rapide des segments, du piston et du cylindre est souvent causé par un élément défectueux ou mal monté.

⚠ ATTENTION

Faire fonctionner le moteur sans l'élément de filtre à air en place peut être dangereux.
Ne jamais faire tourner le moteur sans l'élément du filtre à air en place.

⚠ PRECAUTION

Un entretien plus fréquent peut être effectué sur la moto qui est utilisée dans des conditions sévères, nettoyer également l'élément du filtre à air lors du remplacement de l'huile pour éviter d'endommager le moteur.

⦿ BOUCHON DE VIDANGE D'HUILE DU BOITIER DE FILTRE A AIR

Inspecter le bouchon de vidange de la boite à air et vidanger l'eau ou l'huile à l'intervalle d'entretien périodique.
Le bouchon de vidange d'huile du boitier de filtre à air se trouve sous le boîtier.

BOUGIE

Vérifier les bougies d'allumage à chaque fois qu'un entretien programmé est effectué.

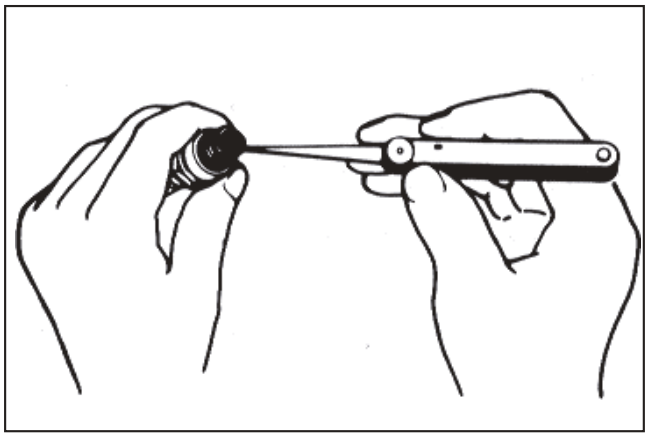

À intervalles réguliers, retirer les bougies d'allumage et nettoyer tous les dépôts de carbone ou la remplacer au besoin.
Pour retirer et nettoyer les bougies d'allumage:

⚠ ATTENTION

Avant d'effectuer les opérations suivantes, laisser le moteur et le silencieux refroidir à température ambiante, afin d'éviter les brûlures.

1. Débrancher les antiparasites de bougies.
2. Enlever toute la saleté de la base des bougies, puis la dévisser et l'extraire de son siège, en veillant à ce que ni la poussière ni d'autres substances ne pénètrent dans le cylindre.
3. S'assurer qu'il n'y a ni dépôts de carbone, ni traces de corrosion sur l'électrode et sur la partie centrale : si nécessaire, les nettoyer avec un lubrifiant et une brosse métallique.
4. Souffler les bougies afin d'éviter que les résidus éliminés n'entrent dans le moteur. Changer les bougies d'allumages si elles présentent des fissures sur le matériau isolant, des électrodes corrodées ou des dépôts excessifs.

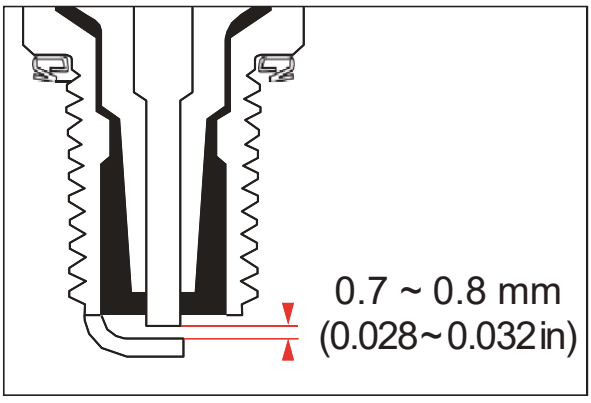

5. Vérifier l'écartement des électrodes avec une jauge d'épaisseur. L'écart doit être de 0,7 ~ 0,8 mm (0,028 ~ 0,032 in) si besoin l'ajuster.
6. S'assurer que la rondelle est en bon état. Installer la rondelle et visser la bougie d'allumage à la main pour éviter d'endommager le filetage.
7. Serrez à l'aide de la clé à bougie. Visser chaque bougie d'un demi-tour pour comprimer la rondelle.

COUPLE DE SERRAGE	
BOUGIE	15—20 N-m (1.5—2.0 kgf-m)

MODÈLE DE BOUGIE	
Type standard	CR8E

⚠ PRECAUTION

La bougie d'allumage doit être correctement serrée, sinon le moteur risque de surchauffer et de graves dommages peuvent survenir.

Utiliser uniquement une bougie d'allumage de type standard.

Une bougie d'allumage de mauvaise valeur peut raccourcir la durée de vie du moteur et entraîner une perte de performance.

8. Monter correctement les antiparasites de bougie d'allumage pour éviter qu'ils ne se détachent à cause des vibrations du moteur.

AJUSTEMENT DU RALENTI

Ce moteur est équipé d'une injection électronique (EFI).

La vitesse de ralenti n'est pas réglable.

⚠ PRECAUTION

Ne pas essayer d'ajuster le régime de ralenti car cela pourrait endommager le système EFI de façon permanente.

REGLAGE DE LA GARDE DU CABLE D'ACCÉLÉRATEUR

La moto a un système à 2 câbles d'accélerateur, le câble Ⓐ est utilisé pour le cable d'accélerateur, et le cable Ⓑ est utilisé pour le cable retour.
Si ce n'est pas le cas, procédez comme suit:

- Positionner le véhicule sur sa béquille.
- Retirer la protection caoutchouc.
- Désserrer l'écrou ①.
- Serrer complètement l'écrou ③
- Régler le dispositif de réglage ④ vers l'intérieur ou l'extérieur pour obtenir un jeu du cable d'accélerateur de 0,5 à 1,0mm.
- Tout en fixant le dispositif de réglage ④, serrer le contre-écrou ③.
- Lorsque le bouton d'acélérateur est complètement en position fermée, ajustez lentement le dispositif de réglage ② vers l'extérieur et sentez une résistance.

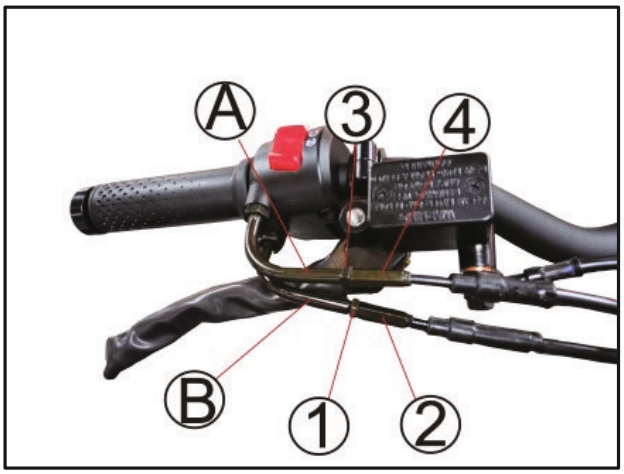

- Tout en fixant le dispositif de réglage ② , serrez le contre-écrou ① . Check the gap again.
- Réinstallez la gaine.

⚠ ATTENTION

Un jeu inadéquat du cable des gaz peut provoquer une augmentation brusque de la vitesse du moteur lorsque vous tournez la poignée des gaz. Cela peut entraîner une perte de contrôle.
Régler le jeu du cable d'accélérateur de façon à ce que le régime de ralenti du moteur ne soit pas augmenté en raison du mouvement de la poignée des gaz.

⚠ ATTENTION

Lorsque vous avez terminé, tourner le guidon pour vous assurer que son mouvement n'affecte pas le régime moteur et verifier que la poignée des gaz - lorsqu'elle est ouverte puis relâchée – revient normalement à sa position initiale.

REGLAGE DE LA GARDE DU CABLE D'EMBRAYAGE

À chaque intervalle de maintenance, vérifier et régler la garde (jeu) du câble d'embrayage à l'aide du dispositif de réglage du câble d'embrayage.

La garde du câble doit être de 4 mm tel que mesuré sur le support du levier d'embrayage avant que l'embrayage ne commence à se désengager.

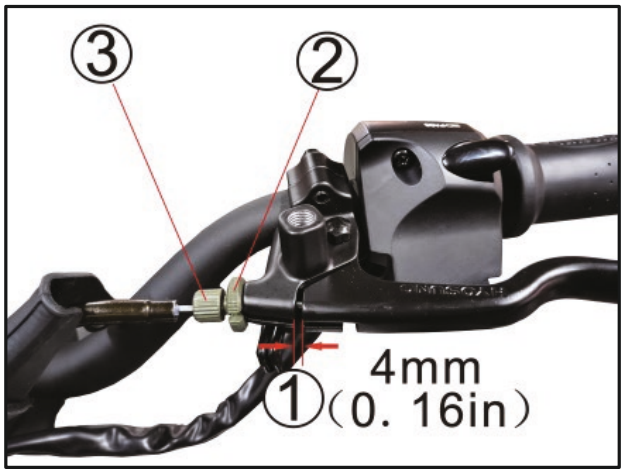

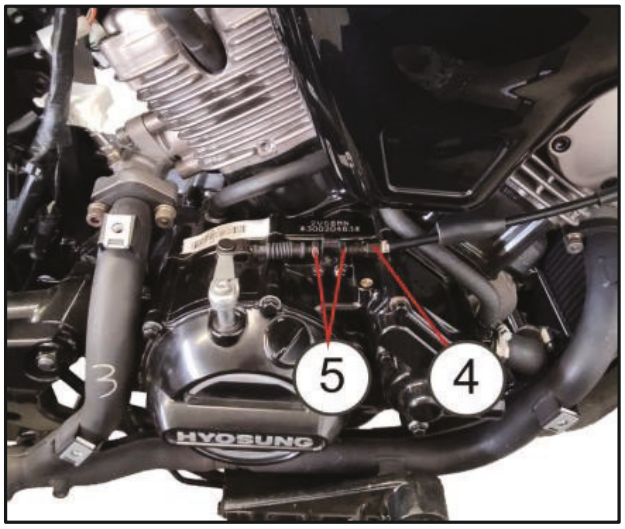

①Grade du levier d'embrayage
②Molette de blocage du réglage
③Réglage du levier d'embrayage
④Réglage du câble
⑤Ecrou de blocage du réglage

Si le jeu du levier d'embrayage est incorrect, l'ajuster de la façon suivante:

⦿ RÉGLAGE DU JEU DE CÂBLE D'EMBRAYAGE

●Un réglage de base doit être effectué par le dispositif de réglage du levier d'embrayage ③.
●Ecarter la protection en caoutchouc.
●Desserrer le contre-écrou ② dans le sens inverse des aiguilles d'une montre.
●Tourner le dispositif de réglage du levier d'embrayage ③ vers l'extérieur pour obtenir le jeu spécifié.
●Après la fin du réglage, serrer complètement le contre-écrou ② dans le sens des aiguilles d'une montre et repositionner la protection en caoutchouc.
●Si le réglage du levier d'embrayage ③ n'est pas effectué, le régler avec le dispositif de réglage du câble d'embrayage ④.
●Desserrer le contre-écrou de

réglage du câble d'embrayage ⑤.
●Tourner le dispositif de réglage du câble d'embrayage ④ vers l'extérieur pour obtenir le jeu spécifié.
●Après la fin du réglage, serrer le contre-écrou ⑤.
●Le câble d'embrayage doit être lubrifié avec de l'huile ou un lubrifiant spécifique pour câbles.

Clutch cable play ①	4 mm (0.16 in)

GV125R CHAINE DE TRANSMISSION

La chaîne de transmission nécessite un réglage plus réquent que l'entretien périodique préconisé.
Lubrifier la chaîne au minimum tous les 1000 km selon vos conditions d'utilisation.

⚠ ATTENTION

Rouler avec la chaîne en mauvais état ou mal réglé peut entraîner un accident. Inspecter, régler et entretenir correctement la chaîne avant chaque sortie, conformément à cette section.

⦿ INSPECTION DE LA CHAINE DE TRANSMISSION

Lors de l'inspection de la chaîne, recherchez les éléments suivants :

- Rouleaux endommagés
- Chaine sèche ou rouillée
- Joints toriques manquants
- Point dure
- Usure excessive
- Tension de chaîne incorrecte

Si vous constatez un problème avec l'état ou le réglage de la chaîne de transmission, corrigez le problème si vous savez comment faire.
Si nécessaire, consulter votre revendeur agréé.
En cas d'endommagement de la chaîne de transmission, les pignons peuvent également être endommagés.
Inspecter les pignons pour les éléments suivants :

- Dents excessivement usées
- Dents cassées ou endommagées
- Ecrous de fixation de pignon desserrés

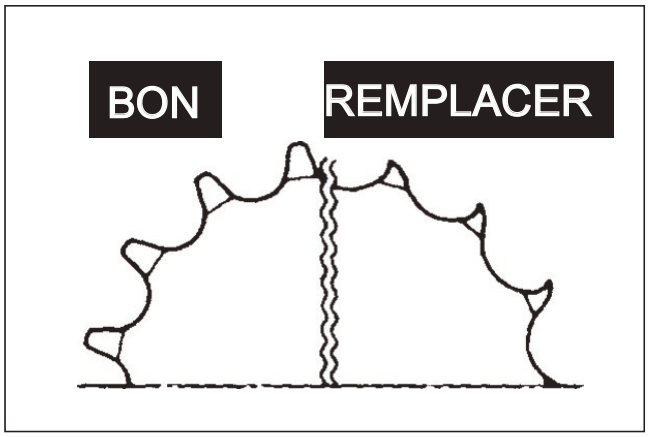

Si vous trouvez un de ces problèmes avec votre pignon, consulter votre revendeur.

⚠ PRECAUTION

L'état du pignon et de la couronne doivent également être vérifié.

Si une nouvelle chaîne est installée, il est nécessaire de remplacer le pignon et la couronne.

⊙ RÉGLAGE DE LA TENSION DE CHAÎNE

Régler la tension de la chaîne de transmission selon les spécifications appropriées. La chaîne peut nécessiter des réglages plus fréquents que le programme d'entretien périodique en fonction de vos conditions de conduite.

La chaîne s'ajuste de la manière suivante.

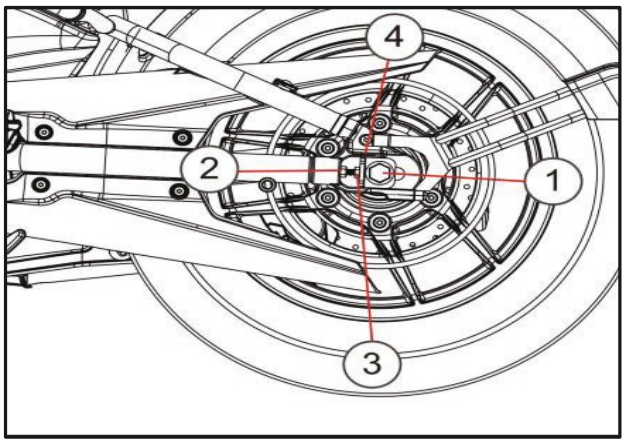

1.Placer la moto sur la béquille.
2.Desserrer l'écrou de l'axe de roue arrière ①.
3.Desserrer les contre-écrous de réglage de la chaîne de transmission ②, à droite et à gauche.
4.Réglez le jeu de la chaîne en tournant l'écrou ③ sur le tendeur de chaîne gauche et droit dans le sens des aiguilles d'une montre ou dans le sens inverse des aiguilles d'une montre.
5.Faites les marques ④ sur les côtés gauche et droit sur la même ligne d'échelle, de manière à assurer le degré d'une ligne des roues avant et arrière.

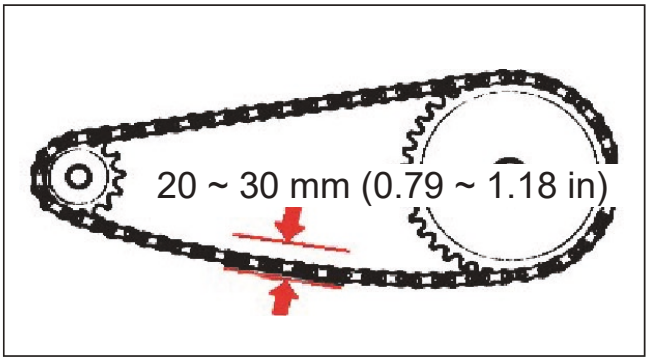

Aligner et régler le jeu dans la chaîne de transmission à 20 ~ 30 mm (0,79 ~ 1,18 in), resserrer fermement les contre-écrous droit et gauche du tendeur de chaîne ② et l'écrou de l'axe de roue arrière ① et effectuer une inspection finale.

⚠ PRECAUTION

La chaine d'entraînement de cette moto est fabriquée dans un matériau spécial.

La GV125S-EVO doit être remplacée par la chaine 428HO.

L'utilisation d'une autre chaine peut entraîner une défaillance prématurée de la chaine.

⚠ PRECAUTION

La chaîne de transmission doit être inspectée à chaque fois avant de rouler.

Un jeu excessif de la chaîne pourrait entraîner le détachement de la chaîne des pignons et entraîner un accident ou des dommages graves au moteur.

⚠ ATTENTION

Veiller à ne pas toucher le silencieux: un silencieux chaud peut vous brû ler.

⦿ NETTOYAGE DE LA CHAÎNE ET GRAISSAGE

Cette chaîne de transmission a des joints "O" rings spéciaux. Nettoyer et huiler périodiquement la chaîne, comme suit :

1. Nettoyer la chaîne avec un nettoyant chaine. Si la chaîne a tendance à rouiller, l'intervalle doit être raccourci.

⚠ ATTENTION

Le kérosène peut être dangereux. Le kérosène est inflammable. Les enfants ou les animaux domestiques peuvent être blessés par le contact avec le kérosène.

Gardez les flammes et les matériaux fumigènes à l'écart du kérosène. Gardez les enfants et les animaux domestiques à l'écart du kéro-sène.

En cas d'ingestion, faire vomir. Appelez immédiatement un médecin. Éliminez correctement le kérosène usagé.

⚠ PRECAUTION

Le nettoyage de la chaîne avec de l'essence ou des solvants de nettoyage commerciaux peut endommager les joints toriques et endommager la chaîne.

Nettoyer la chaîne de transmission uniquement avec du nettoyant spécifique.

2. Après avoir soigneusement lavé la chaîne et l'avoir laissé sécher, huiler les maillons avec un lubrifiant pour chaîne ou équivalent.

⚠ PRECAUTION

Certains lubrifiants pour chaîne de transmission contiennent des solvants et des additifs qui pourraient endommager les joints toriques de votre chaîne.

Utilisez un lubrifiant pour chaîne ou un équivalent spécialement conçu pour être utilisé avec les chaînes à joint torique.

GV300R COURROIE DE TRANSMISSION

Avant de rouler, veuillez vérifier si la courroie de transmission fonctionne normalement, vérifier si la courroie présente des défauts ou des anomalies telles que des craquelures ou des fissures, etc., et nettoyer rapidement les impuretés telles que le sable, le gravier, etc. dans les dentures de la courroie ou sur la surface. Lorsque vous roulez, essayez d'éviter les accélérations et décélérations brusques, qui accéléreraient l'usure de la courroie. En fonction de vos conditions de conduite, un entretien régulier et un réglage de la courroie peuvent être nécessaires plus fréquemment.

Vérifier la courroie tous les 1 000 km.

⚠ ATTENTION

Lors de la conduite, si la courroie de transmission est en mauvais état de fonctionnement ou n'est pas correctement réglée, ceci pourrait occasionner une défaillance et occasionner un accident.

Garder la courroie de transmission au sec. Ne pas démonter le protège-courroie.

Si la courroie est mouillée, veuillez la laisser sécher.

Ne pas conduire à grande vitesse lorsque la courroie est glissante.

Ne pas lubrifier la courroie. Un équipement spécial est

nécessaire pour mesurer la tension (fréquence) de la courroie.

Vérifier la courroie

Lors du contrôle de la courroie de transmission, vérifier les éléments suivants : poulies endommagées
Coupures ou usure anormale aux extrémités de la courroie.

- Si il y a des signes d'impacts ou de perforations par des pierres ou autres sur la courroie de transmission.
- Signes de fissures des dentures.
- Usure normale de la courroie.
- Si le réglage de la courroie est appropriée.

Lorsque vous rencontrez des problèmes avec l'état de fonctionnement ou le réglage de la courroie de transmission, veuillez la régler à temps.

Si nécessaire, veuillez contacter le revendeur agréé.

Si la courroie est endommagée ou remplacée par une courroie neuve, veuillez vérifier la poulie à temps et la remplacer si nécessaire.

Vérifiez la poulie de la courroie avec les points suivants :

- Usure excessive des dents;
- Dents cassées ou en dommagées
- Serrage des écrous de montage du pignon.

Si vous rencontrez l'un de ces problèmes avec votre poulie, consultez votre revendeur.

⚠ PRECAUTION

Lorsque la courroie doit être réinstallée ou remplacée, vérifiez l'usure des deux poulies et remplacez-les si nécessaire.

Réglage de la tension de la courroie

Ajuster la tension de la courroie come suit :

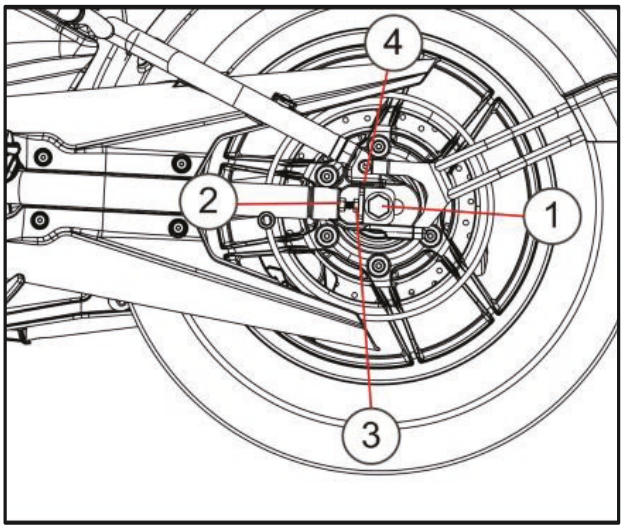

1. La moto est calée en toute sécurité avec un support.
2. Desserrez l'écrou de l'axe arrière①.
3. Desserrer les contre-écrous gauche et droit ②.

4. Régler le jeu et la tension de la courroie en tournant l'écrou ③ à l'aide des références de réglage gauche et droite sur le bras oscillant ④.
5. Il y a des marques de référence sur les réglages de courroie ④ au même endroit côté gauche et droit. Lors du réglage de la courroie de transmission via le dispositif de réglage, les côtés gauche et droit doivent être sur la même marque.
6. Ajuster la tension de la courroie. (La plage de la fréquence de vibration de la courroie est de 73 Hz à 83 Hz après avoir parcouru 1 000 kilomètres)
Vérifiez la tension de la courroie en tournant la roue arrière de ¼ de tour jusqu'à ce que les fréquences nominales des 4 positions de rotation soient toutes dans la plage de fréquence et que la courroie ne se déplace pas à gauche et à droite sur la surface des dents de la poulie arrière, puis serrez l'écrou de l'axe de la roue arrière.
7. Confirmez à nouveau la fréquence de la courroie en tournant la roue arrière de 90° au moins 2 fois. Si elle dépasse la plage de fréquence spécifiée, réajustez la position de la roue arrière, répétez l'étape 6 et réglez la fréquence de la courroie sur la plage de valeurs cible.
8. Resserrez le contre-écrou et l'axe arrière et effectuez une inspection finale.

⚠PRECAUTION

Ne réglez pas la courroie de transmission vous-même. Une opération incorrecte peut provoquer le pliage ou le retournement de la courroie, ce qui peut facilement provoquer sa rupture. Veuillez vous rendre chez le revendeur agréé pour un réglage par un technicien professionnel.

⚠ PRECAUTION

La courroie de transmission de cette moto est fabriquée dans un matériau spécifique.
Le remplacement de la courroie de transmission doit toujours utiliser des pièces d'origine. L'utilisation d'autres marques de courroies entraînera une défaillance prématurée de la courroie.

⚠ ATTENTION

Faites attention à ne pas toucher le système d'échappement et le silencieux chaud pour éviter les brûlures.

FREINS

La moto utilise des freins à disque avant et arrière.
Le bon fonctionnement des systèmes de freinage est essential pour une conduite en toute sécurité.
Assurez-vous de respecter les exigences d'inspection des freins.
Les freins doivent être inspectés périodiquement par votre revendeur agréé.

⚠ ATTENTION

Ne pas inspecter et ne pas entretenir correctement les systèmes de freinage peut être dangereux pour la conduite et votre sécurité.
Un mauvais entretien des freins augmente vos risques d'accident.
Assurez-vous d'inspecter les freins avant chaque utilisation de la moto conformément à la section INSPECTION AVANT LA CONDUITE.
Maintenez toujours vos freins conformément à la MAINTENANCE PERIODIQUE.

⚠ ATTENTION

L'utilisation de la moto dans des conditions difficiles peut être dangereuse si vous n'inspecter pas souvent l'usure des freins.
L'utilisation dans la boue, l'eau, le sable ou d'autres conditions extrêmes peut entraîner une usure accélérée des freins.
Cela pourrait conduire à un accident.
Si vous utilisez votre moto dans ces conditions, les freins doivent être inspectés plus souvent que recommandé dans la section MAINTENANCE PERIODIQUE.

ABS

L'équipement ABS comprend l'équipement hydraulique, l'équipement de contrôle ABS et la pompe hydraulique, qui sont généralement installés derrière le couvercle lateral droit.
Des capteurs de vitesse de roue sont installés respectivement sur les roues avant et arrière.

⚠ ATTENTION

Afin d'assurer le fonctionnement normal du système ABS, veuillez ne pas apporter de modifications inutiles au véhicule, telles que la modification de la course de la suspension, la modification du diamètre de la jante, des pneus de spécifications différentes, une pression des pneus inappropriée et des plaquettes de frein.

Seules les pièces utilisées dans le système de freinage et les pneus sont homologués et recommandés par le constructeur, l'ABS peut fonctionner normalement.

Les travaux d'entretien et de réparation doivent être effectués par des professionnels agréés par le constructeur.

L'ABS est un système de sécurité qui empêche les roues de se bloquer lors de la conduit sans l'influence des forces latérales.

Lorsque l'ABS fonctionne, il dispose de deux circuits de freinage indépendants (frein avant et frein arrière).

En fonctionnement normal, le système de freinage fonctionne comme un système de freinage classique sans ABS.

Lorsque le système de contrôle ABS détecte une tendance au blocage des roues, l'ABS commence à ajuster la pression de freinage. Le processus de réglage entraînera un léger saut du levier de frein avant et de la pédale de frein arrière.

Le contacteur d'allumage est en position "on", et la moto roule à une vitesse de 5 km/h (3 mph) pour les tests d'autodiagnostic, et le témoin ABS est allumé. Lorsque la vitesse de la moto dépasse 5 km/h (3 mph), le témoin ABS s'éteint.

Si la moto roule à une vitesse supérieure à 5 km/h (3 mph) ou si le témoin ABS ne s'éteint pas pendant la conduite, cela indique que le système ABS est en panne. A ce moment, l'ABS ne fonctionne pas et les roues pourront se bloquer en cas de freinage intensif.

Si dans des conditions de conduite extrêmes, la vitesse de rotation des roues avant et arrière est très différente, le témoin ABS est allumé, comme effectuer une cascade d'équilibrage des roues avant ou la rotation des roues arrière, ce qui entraînera la désactivation de l'ABS.

Pour redémarrer l'ABS, le véhicule doit s'arrêter et mettre le

contacteur d'allumage en position "OFF". Lorsque le véhicule est rallumé, l'ABS est redémarré. Lorsqu'il est activé, le témoin ABS s'éteint.

LIQUIDE DE FREIN

Assurez-vous de vérifier le niveau de liquide de frein dans le maîtrecylindre.
S'il s'avère que le niveau est en dessous de la limite inférieure lorsque la moto est à la verticale, veuillez faire l'appoint.
Remplir avec le liquide de frein approprié et préconisé dans ce manuel.
Lorsque les plaquettes de frein s'usent, le niveau de liquide diminue pour compenser la nouvelle position des plaquettes de frein. Réapprovisionner le maître-cylindre pour un entretien périodique normal.

⚠ ATTENTION

Le liquide de frein est nocif en cas d'ingestion ou s'il entre en contact avec la peau ou les yeux.
Contacter votre médecin immédiatement si du liquide de frein est avalé.
Si du liquide de frein pénètre dans les yeux ou en contact avec la peau, rincer abondamment à l'eau.

⚠ PRECAUTION

Cette moto utilise du liquide de frein à base de glycol.
Ne pas utiliser ou mélanger différents types de liquide de frein, sinon le système de freinage pourrait être gravement endommagé.
Utilisez uniquement du liquide de frein DOT4.
Ne pas renverser de liquid de frein sur les surfaces peintes ou en plastique car cela endommagerait gravement leur surface.
Ne jamais utiliser de liquid de frein stocké dans un récipient usagé ou non scellé. Ne jamais réutiliser le liquide de frein restant lors du dernier entretien et stocké pendant une longue période car il absorbe l'humidité de l'air.

⚠ ATTENTION

Veiller à ce que de l'eau ou de la poussière ne pénètre pas dans le réservoir de liquide de frein lors du remplissage.

PLAQUETTES DE FREINS

Inspecter les plaquettes de frein avant et arrière pour déterminer si les garnitures de frein sont usées jusqu'à la ligne limite rainurée. Si une garniture est usée jusqu'à la limite d'usure, elle doit être remplacée par une paire de plaquettes neuves par votre revendeur agréé.
Le taux d'usure des plaquettes de frein dépend de l'utilisation de la moto, du style de conduite et de l'état de la route.

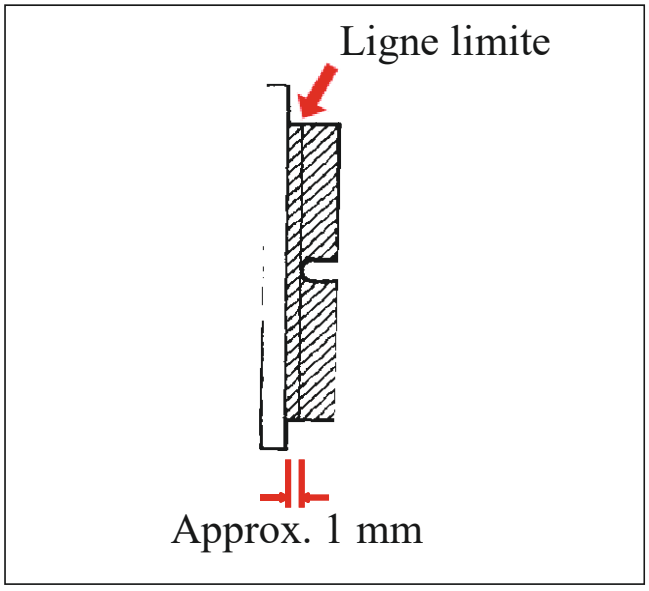

Inspecter quotidiennement votre système de freinage.

① Fuite de liquide de frein du système de freinage avant et arrière.
② Fuite ou détérioration des flexibles de frein.
③ Fonctionnement du levier de frein et de la pédale.
④ Usure des plaquettes de frein avant et arrière.

⚠ PRECAUTION

Le système de freinage avant et arrière exige que le flexible de frein ou le liquid de frein soit remplacé par votre revendeur agréé conformément au tableau de maintenance périodique, car ils fonctionnent à haute pression.

⚠ ATTENTION

Rouler avec des plaquettes de frein usées réduira les performances de freinage et augmentera vos chances d'avoir un accident.
Inspecter l'usure des plaquettes de frein avant chaque utilisation.
Demander à votre revendeur agréé de remplacer les plaquettes de freins si des plaquettes sont usées à la limite.

⚠ ATTENTION

Si les plaquettes de frein ne sont pas remplacées à temps, un contact metal contre métal avec le disque de frein entraînerait du bruit et l'étrier de frein produirait des étincelles; cela entraînerait une perte de freinage et des dommages au disque de frein, entraînant des conditions de conduite dangereuses.

⚠ ATTENTION

Remplacer une seule des deux plaquettes de frein peut être dangereux.
Remplacer une seule des plaquettes de frein peut entraîner un freinage inégal.
Toujours remplacer les plaquettes par paire.

⚠ PRECAUTION

Après avoir remplacé les plaquettes de frein avant ou arrière, appuyer et relâcher plusieurs fois sur le levier / la pédale de frein de manière à positionner les pistons d'étrier en appui sur les plaquettes.
Ensuite, vérifier que les freins fonctionnent correctement.

INSPECTION DES DISQUES DE FREINS

Vérifiez si les disques de freins sont endommagés ou fissurés.

MISE A NIVEAU DU LIQUIDE DE FREIN AVANT

1. Placer la moto sur une surface plane et maintenir le guidon droit.
2. Nettoyer le réservoir de liquide de frein avant pour éviter que de la poussière ne pénètre à l'intérieur.
3. Desserrer les vis et ouvrir le couvercle.
4. Remplir de liquide de frein jusqu'à la ligne supérieure.

N O T E

Liquide de frein recommandé : DOT4

⚠ PRECAUTION

• Ne pas remplir de liquide de frein au-dessus de la ligne limite supérieur.

Cela va fuire en dehors du réservoir de liquide de frein.
• Veiller à ne pas laisser des poussières ou de l'eau pénétrer à l'intérieur lors du remplissage.

• Interdire l'utilisation de liquide de frein non recommandé.
• Le liquide de frein peut endommager gravement les plastiques ou les caoutchoucs.
Quand il est renversé sur les pièces, les essuyez immédiatement.

5. Fixer le couvercle.

MISE A NIVEAU DU LIQUIDE DE FREIN ARRIERE

1. Placer la moto sur une surface plane et maintenir le guidon droit.
2. Nettoyer le réservoir de liquide de frein arrière pour éviter que de la poussière ne pénètre à l'intérieur.
3. Retirer le capot du reservoir de liquide de frein.
4. Remplir de liquide de frein sur la ligne supérieure.

N O T E
Le liquide de frein Recommandé : DOT4

5. Retirer le capot du reservoir de liquide de frein.

CONTACTEUR DE FREIN ARRIERE

L'interrupteur des feux stop arrière est situé sur le module ABS.
Déplacez l'interrupteur vers le haut ou vers le bas pour l'ajuster jusqu'à ce qu'il fonctionne et allume le feu stop une fois que la pédale de frein commence à être enfoncée.

PNEUS

Inspecter régulièrement la pression des pneus et la profondeur de la bande de roulement.
Inspecter fréquemment la pression des pneus pour la tenue de route, votre sécurité et la durée de vie des pneus.

⚠ ATTENTION

Le non-respect de ces avertissements peut entraîner un accident dû à une défaillance du pneu. Les pneus de votre moto constituent le lien crucial entre votre moto et la route.
Suivre ces instructions :

- **Vérifier l'état et la pression des pneus et régler la pression avant chaque sortie.**
- **Éviter de surcharger votre motocycle.**
- **Remplacer un pneu lorsqu'il est porté à la limite spécifiée ou si vous constatez des dommages tels que des coupures ou des fissures.**
- **Utiliser toujours les dimensions et le type de pneus spécifiés dans ce manuel.**

PRESSION DES PNEUS

Une pression d'air insuffisante dans les pneus accélère non seulement l'usure des pneus, mais affecte aussi grandement la stabilité de la moto.

Les pneus sous-gonflés rendent les virages difficiles et les pneus surgonflés diminuent la quantité de pneus en contact avec le sol, ce qui peut entraîner des dérapages et une perte de contrôle.

Assurez-vous que la pression des pneus soit toujours dans les limites spécifiées.

La pression des pneus doit être ajustée lorsque le pneu est froid. Si vous voyez un problème avec un pneu, régler la pression avec le manomètre.

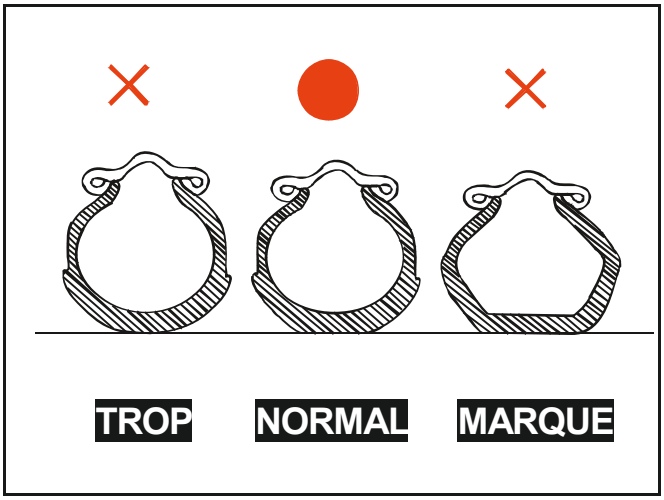

⚠ PRECAUTION

En cas de problème de pression des pneus ou en présence de fissures et de coupures, la stabilité de la conduit diminuera et les pneus peuvent s'endommager ou crever.

PRESSION DES PNEUS (A FROID)	Utilisation normal	
	SOLO	DUO
AVANT	2.00 kgf/cm² 206 kPa 30.0 psi	2.00 kgf/cm² 206 kPa 30.0 psi
ARRIERE	2.00 kgf/cm² 220 kPa 32.0 psi	2.00 kgf/cm² 228 kPa 33.0 psi

FISSURES ET COUPURES

Vérifier si :
1) Il y a des fissures et des coupures visibles.
2) Il y a des usures anormales.

VIS, CLOU, AUTRE	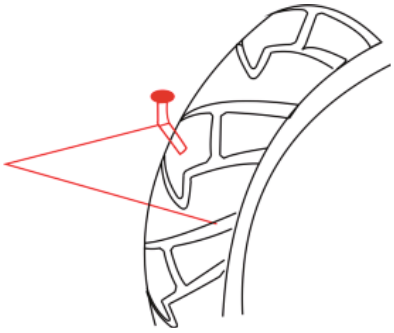
COUPURE, CRAQUELURE	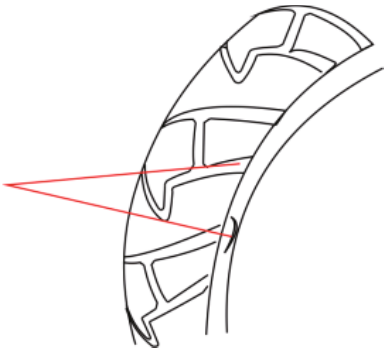
DEFORMATION	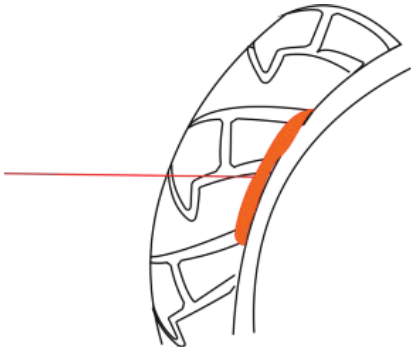

TEMOIN D'USURE DES PNEUS

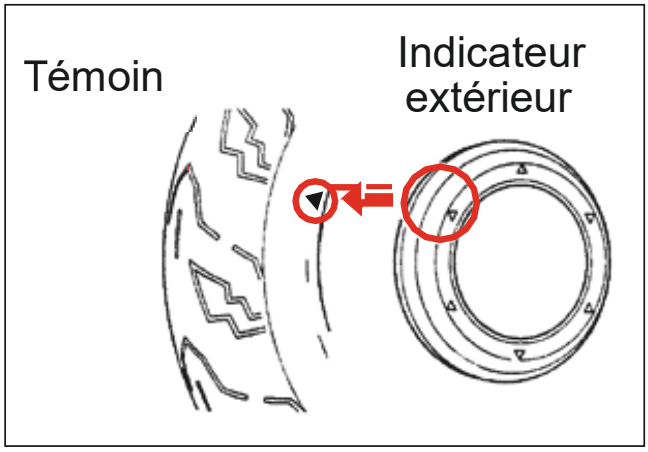

Utiliser la motocyclette avec des pneus excessivement usés diminue la stabilité de conduite et peut entraîner une perte de contrôle.
Remplacer les pneus avant et arrière avant d'atteindre le témoin d'usure.

⚠ PRECAUTION

Les dimensions des pneus d'origine sur la moto sont : 120/80 - 16 pour l'avant et 150/80 - 15 pour l'arrière.

L'utilisation d'un pneu autre que standard peut occasionner des problèmes.
Il est nécessaire d'utiliser la dimension de pneu standard.

⊙ AXE DE ROUE ARRIERE

Inspecter le serrage de l'axe de roue arrière et l'écrou.

⊙ REMPLACEMENT DES PNEUS

◆ REMPLACEMENT DU PNEU AVANT

1. Placer la moto sur la béquille centrale.
2. Retirez les boulons de fixation du garde-boue avant et retirez le garde-boue avant.
3. Retirez le boulon de fixation de l'étrier de frein avant ① et retirez l'étrier de frein avant de la fourche avant.

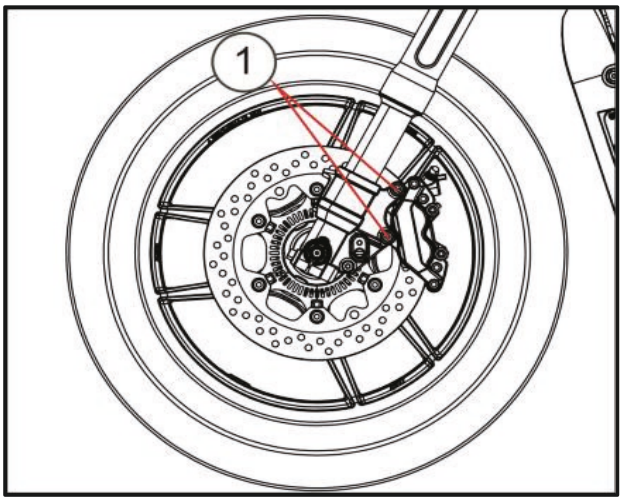

⚠ PRECAUTION

Ne jamais serrer le levier de frein avant avec l'étrier retiré. Il est très difficile de repousser les plaquettes dans l'étrier et de provoquer une fuite du liquide de frein.

4. Desserrez le boulon de blocage de l'axe de roue avant ②.
5. Desserrez l'axe de roue avant ③.
6. Placez soigneusement la butée du cric au bas du moteur et soulevez-la jusqu'à ce que la roue avant se soulève légèrement du sol.

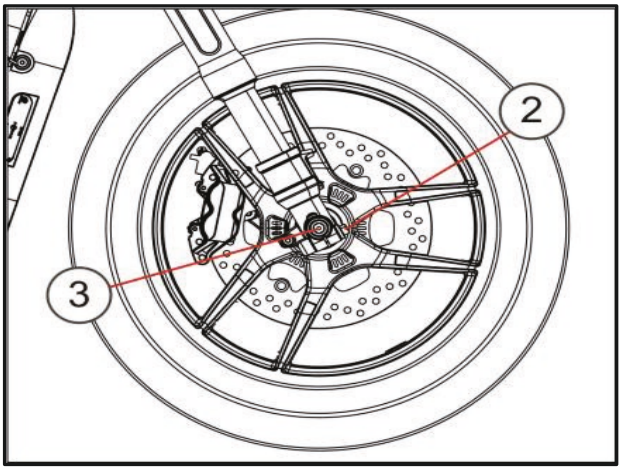

⚠ PRECAUTION

Un levage incorrect peut endommager le châssis ou le moteur. Ne pas utilizer de cric lorsque vous soulevez la moto.

7. Déposer l'axe de roue avant ③.

8. Tirez la roue avant vers l'avant du véhicule pour remplacer le pneu avant.
9. Réinstallez l'ensemble de roue avant dans l'ordre inverse de la dépose.

◆ REMPLACEMENT DU PNEU ARRIERE

1. Placer la moto sur la béquille.

⚠PRECAUTION

Un mauvais levage peut endommager le châssis ou le moteur.

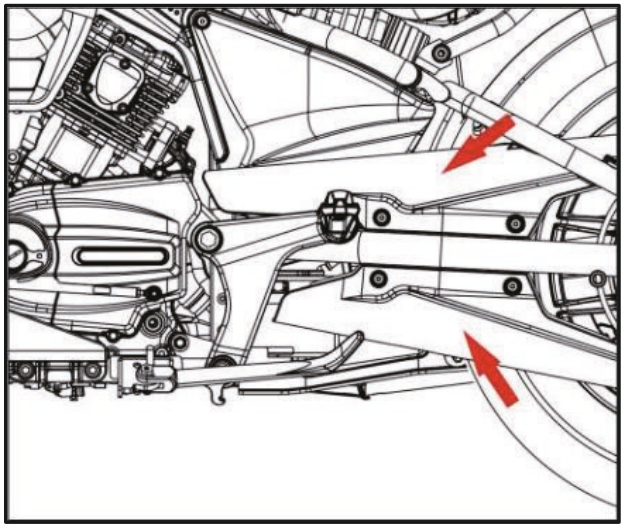

2. Dévissez les boulons du couvercle de la courroie/chaîne supérieur et inférieur et retirez les.
3. Desserrez l'écrou de l'axe de roue arrière.

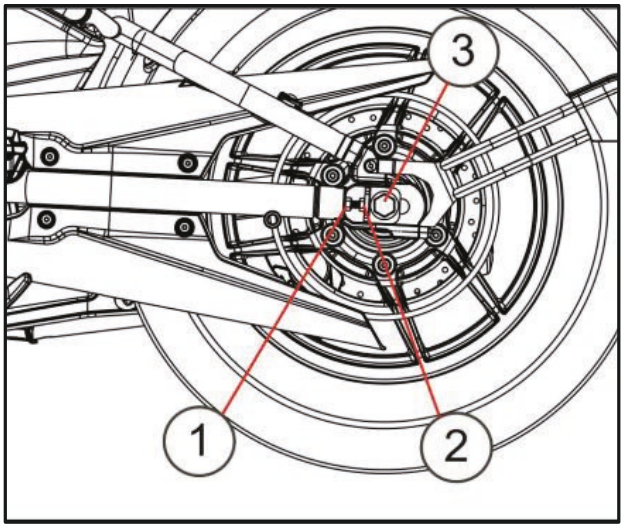

4. Desserrez le contre-écrou du dispositif de réglage de la courroie de transmission/de la chaîne ① et le dispositif de réglage ② (droit et gauche) pour dégager la courroie d'entraînement/la chaîne de la poulie arrière.
5. Retirez l'essieu arrière ③.
6. Retirez l'ensemble de roue arrière pour remplacer les pneus de la roue arrière.
7. Réinstallez l'ensemble de roue arrière dans l'ordre inverse du démontage.

⚠ATTENTION

Un silencieux chaud peut vous brûler.

Le silencieux sera suffisamment chaud pour vous brûler pendant un certain temps après l'arrêt du moteur.

Attendez que le silencieux refroidisse pour éviter les brûlures.

ÉCLAIRAGE

⚠ ATTENTION

Gardez tous les produits inflammables loin des composants électriques ou de sources d'étincelles

⚠PRECAUTION

Avant de remplacer le phare, tournez le contacteur avec votre main droite sur la position «» et attendez quelques minutes que le phare refroidisse.

Porter des gants propres ou utiliser un chiffon propre et sec pour manipuler la nouvelle ampoule.

Ne pas placer vos doigts sur l'ampoule, car cela pourrait entraîner une surchauffe et une défaillance.

Si vous avez manipulé l'ampoule à mains nues, la nettoyer avec de l'alcool pour éviter tout dommage.

NE PAS TIRER SUR LES FILS.

N O T E

Avant de changer une ampoule, vérifier les fusibles.

INSPECTION DES L'ÉCLAIRAGE

- Lorsque le contacteur est en position «», vérifiez si le feu de position, l'éclairage des instruments, le feu arrière et l'éclairage de la plaque d'immatriculation fonctionnent normalement.
Lorsque le moteur démarre, vérifiez le bon fonctionnement des phares.
- Lorsque le contacteur est en position «», actionnez le levier de frein avant ou appuyez sur la pédale de frein arrière pour vérifier si le feu stop fonctionne normalement.
- Lorsque le contacteur est en position «», actionnez l'interrupteur des clignotants pour vérifier si les clignotants fonctionnent normalement.

Vérifiez les phares, les feux arrière, les clignotants et les feux stop pour déceler de la poussière ou des dommages.

⚠PRECAUTION

Lorsque le contacteur est en position «», le feu de position, les voyants du compteur, le feu arrière et l'éclairage de la plaque d'immatriculation sont toujours allumés.

⊙ REMPLACEMENT DES AMPOULES

Les recommandations des ampoules sont indiquées dans le tableau suivant. Lorsque vous remplacez une ampoule, utiliser toujours les mêmes caractéristiques.

L'utilisation d'une ampoule différente que celle recommandée peut endommager le système électrique ou la lampe.

NOMS		CAPACITE
Ampoule avant	HI / LO	12V – type LED
	Position	12V – type LED
STOP / VEILLEUSE		12V – type LED
Clignotant		12V – type LED
Eclairage de plaque		12V – type LED

※**LED :** Diode electro-luminescente

⚠ PRECAUTION

L'utilisation d'une ampoule dont la puissance nominale est incorrecte peut endommager le système électrique ou réduire la durée de vie de l'ampoule.

Toujours utilizer l'ampoule recommandée.

⊙ REMPLACER L'AMPOULE

Toutes les lampes sont de type LED (Light Emitting Diode).

Si des conditions anormales apparaissent, remplacez l'ensemble.

⊙ BOITE A FUSIBLE

◆ ECU ET BOITE A FUSIBLE

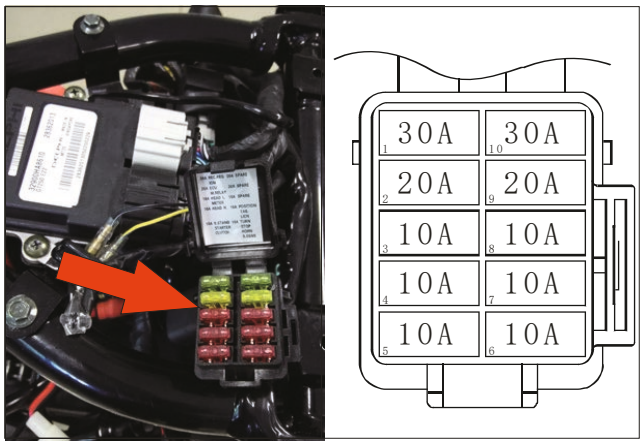

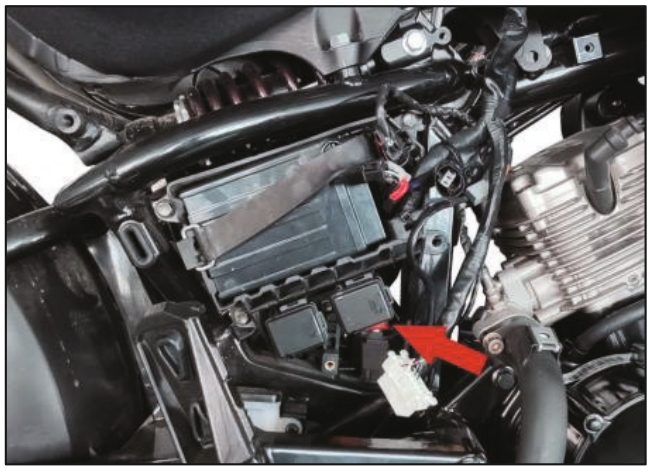

La boîte à fusibles de l'ECU est située dans le cache latéral droit.

Les fusibles sont conçus pour protéger le système électrique

lorsqu'une surtension survient.
Si un système électrique ne fonctionne pas, les fusibles doivent être vérifiés.

- 30A REC. / REG. / Le fusible IGN protège les circuits du redresseur / régulateur et du contacteur d'allumage.
- Le fusible de 20A ECU / M.RELAY protège tous les circuits électriques, y compris le calculateur.
- Le fusible 10A HEAD L. / METER protège les feux de croisement et les circuits du tableau de bord.
- Le fusible 10A HEAD H. protège les circuits de feux de route.
- Le fusible 10A S. STAND / STARTER / CLUTCH / USB protège les circuits du contacteur de béquille latérale, de l'interrupteur de démarrage et du levier d'embrayage.
- 10A POSITION / TAIL / FAN. le fusible protège le circuit du feu de position, du feu arrière et de la plaque d'immatriculation.
- Le fusible 10A TURN / STOP / HORN protège le circuit des clignotants, des feux de freinage, du klaxon et du capteur de vitesse.
- Les fusibles de rechange 30A SPARE / 20A SPARE / 10A SPARE sont disponibles.

◆ BOÎTE À FUSIBLES ABS

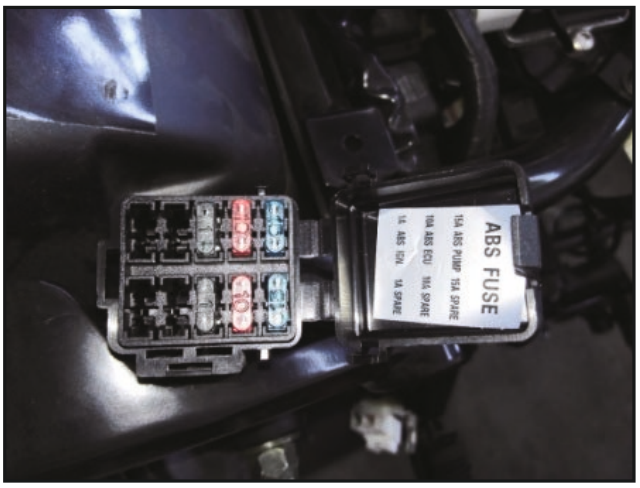

La boîte à fusibles ABS est située dans le cache lateral droit.
Les fusibles sont conçus pour protéger le système électrique lorsqu'une surtension survient.
Si un système électrique ne fonctionne pas, les fusibles doivent être vérifiés.

- 20A POMPE ABS Le fusible protège le circuit électrique de la pompe ABS.
- 15A ABS ECU Le fusible protège les circuits électriques de l'ECU de l'ABS.
- 1A ABS IGN. Le fusible protège les circuits électriques du commutateur d'allumage de l'ABS.
- 20A SPARE / 15A SPARE / 1A SPARE sont des fusibles de rechange.

⚠PRECAUTION

L'installation d'un fusible de calibre incorrect ou l'utilisation de papier d'aluminium ou de fil au lieu d'un fusible peut sérieusement endommager le système électrique.

Remplacez toujours un fusible grillé par un fusible de même type et de même calibre. Si le nouveau fusible saute en peu de temps, consultez immédiate-ment votre revendeur ou un mécanicien qualifié.

DÉPANNAGE

Ce guide de dépannage est fourni pour vous aider à trouver la cause de certaines pannes courantes.

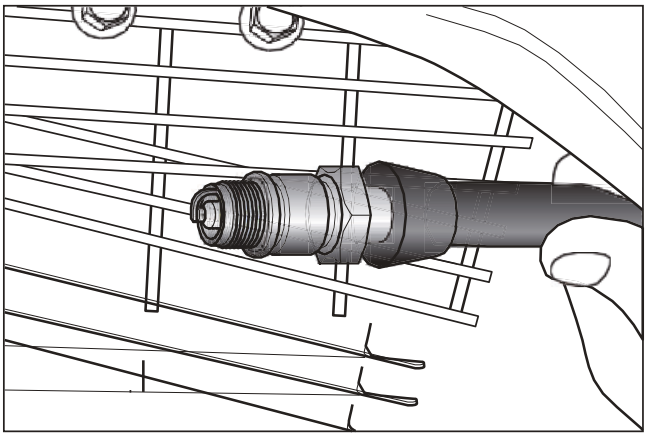

⚠ PRECAUTION

Ne pas résoudre correctement un problème peut endommager votre moto.

Des réparations ou des réglages inappropriés peuvent endommager la moto au lieu de la réparer. De tels dommages peuvent ne pas être couverts par la garantie.

Si vous n'êtes pas sûr de l'action appropriée, consultez votre revendeur.

★ Démarrage moteur impossible

◉ Vérification du système d'allumage

1. Retirer la bougie d'allumage du moteur et l'insérer dans l'antiparasite pour faire ce contrôle.

Mettez le contacteur en position "", le moteur est au point mort, la béquille latérale est rétractée, l'embrayage est débrayé: le bouton de démarreur peut être actionné. Si le système d'allumage est normal, une étincelle bleue jaillit dau bout de la bougie.

Lorsque le moteur est arrêté, placez le contacteur droit en position "" et le compteur s'allume. Une fois la cinématique de démarrage du compteur terminée, l'autotest du système électrique et d'injection est effectué : appuyez sur le bouton de démarrage.

2. Si aucune étincelle n'apparaît dans l'écartement des bougies d'allumage, nettoyer les bougies. Remplacez les bougies si nécessaire. Après le nettoyage ou le remplacement, répétez les étapes ci-dessus pour vérifier la présence d'étincelles.

Réessayer la procedure ci-dessus avec la bougie nettoyée ou la nouvelle bougie.

3. S'il n'y a toujours pas d'étincelle, contacter votre revendeur Hyosung.

⚠ ATTENTION

Effectuer le test d'allumage peut être dangereux.
Vous pourriez subir un choc électrique à haute tension ou une explosion si vous n'êtes pas familiarisé avec cette procédure.
Ne pas effectuer cette verification si vous n'êtes pas familiarize avec la procédure.
Garder la bougie loin du trou de la bougie pendant ce test.
Ne faites pas ce test si vous souffrez d'une maladie cardiaque ou portez un stimulateur cardiaque.

◉ Vérification de l'alimentation en carburant: pompe à essence

Mettez le contacteur droit en position "◯", le relais de la pompe à essence émet un "clic" et la pompe à essence du réservoir de carburant émet un "bourdonnement" de rotation. S'il n'y a pas le phénomène décrit ci-dessus, vérifiez le système du circuit d'essence.

Contrôle de la pression de carburant: Si le relais de la pompe à essence et la pompe à essence fonctionnent mais que le moteur ne peut toujours pas démarrer, vérifiez la pression d'essence du système de carburant, connectez la jauge de pression d'essence au circuit d'essence, tournez le contacteur en position "◯" et vérifiez la jauge de pression d'essence.

Indication de la pression d'essence, la valeur normale est supérieure à 200 kpa, si elle est inférieure à cette valeur, veuillez vérifier s'il y a des fuites dans le système du circuit d'essence.

★ Moteur cale

1. Vérifier que le réservoir à carburant soit suffisamment rempli.
2. Vérifier l'état de la bougie.
3. Vérifier le ralenti moteur.

⚠ PRECAUTION

En cas de problème, contacter votre revendeur Hyosung.

TRANSPORT

⚠ ATTENTION

Avant de transporter la moto, il est nécessaire de vider complètement le réservoir de carburant, en s'assurant qu'il est complètement sec.
Pendant le transport, la moto doit être solidement fixée en position verticale pour éviter les fuites de carburant et d'huile.

★ Vidange du reservoir à carburant

⚠ ATTENTION

Afin d'éviter un incendie, Assurez vous que le moteur et l'échappement soient complètement froid.
Les vapeurs de carburant sont nocives pour la sante.
Assurez-vous que la zone est bien ventilée avant de continuer.
Ne pas inhaler les vapeurs de carburant.
Ne pas fumer, ni utiliser de flames à proximité.

- Placer la moto sur un sol ferme et horizontal.
- Arrêter le moteur et attendre qu'il ait refroidi.

- Préparer un récipient assez grand pour contenir le carburant dans le réservoir et le placer sur le sol sur le côté gauche de la moto.

- Enlever le bouchon du réservoir de carburant.

- Vidanger le carburant à l'aide d'une pompe manuelle ou d'un système similaire.

Attention de ne pas endommager la jauge a l'intérieur du réservoir.

⚠ ATTENTION

Remettre le bouchon du réservoir de carburant après avoir vidé tout le carburant.

PROCEDURE DE NETTOYAGE

Un nettoyage en profondeur de votre moto est une partie nécessaire de l'entretien et aidera à garder votre moto en bon état et performante. Un bon nettoyage peut également prolonger la durée de vie de votre moto.

Il est important de nettoyer et d'inspecter votre moto après chaque sortie si elle est utilisée dans la boue, les broussailles, l'herbe, l'eau, l'eau salée ou des conditions très poussiéreuses. L'accumulation de boue, de broussailles, d'herbe, etc., en particulier sur le moteur et le système d'échappement, peut réduire le refroidissement du moteur, dissimuler des dommages ou augmenter l'usure de certaines pièces. Il est important d'enlever tous les débris pendant le nettoyage.

⚠ PRECAUTION

Les nettoyeurs haute pression peuvent endommager votre moto (surtout le radiateur).

Les nettoyeurs haute pression tels que ceux que l'on trouve dans les lave-autos à pièces ont suffisamment de pression pour endommager les pièces de votre moto. Cela peut provoquer de la rouille, de la corrosion et augmenter l'usure.

Ne pas utilizer de nettoyeurs haute pression pour nettoyer votre moto.

★LAVER VOTRE MOTO

Avec un peu de soin, votre moto peut être lavée de la même manière qu'une automobile.

N O T E

Éviter de pulvériser ou de laisser couler de l'eau aux endroits suivants :

- **Commodo droit**
- **Bougies d'allumage**
- **Bouchon du réservoir de carburant**
- **Système d'injection de carburant électrique**
- **Maîtres-cylindres de frein**
- **Radiateur du système de refroidissement**
- **Boite à air et filtre à air**
- **Électrique**

⚠ PRECAUTION

Ne pas utiliser de nettoyant pour pièces sur le corps de papillon et les capteurs d'injection de carburant électrique

Utiliser un tuyau d'arrosage à basse pression pour enlever la majorité de la saleté ou d'autres débris. Laver votre moto à la main avec un savon ou un détergent doux et de l'eau. Essayer d'enlever complètement toute la saleté et les débris sans pression d'eau excessive. Des chiffons en tissu, des gants de toilette ou des brosses de nettoyage peuvent être utilisés, soyez prudent avec les brosses car elles peuvent rayer les surfaces en plastique ou peintes.

Rincer soigneusement la moto à l'eau claire.

Sécher toutes les zones à l'aide d'une peau de chamois ou d'un chiffon absorbant doux.

★CIRER, LUBRIFIER LA MOTO

Après le lavage de la moto, le cirage et le polissage sont recommandés pour protéger et embellir davantage la peinture.

- Utiliser que des cires et des vernis de bonne qualité.
- Lors de l'utilisation de cires et de vernis, respecter les précautions spécifiées par les fabricants.

★INSPECTION APRES NETTOYAGE

Retirer les chiffons ou l'emballage du tuyau d'échappement. Pour prolonger la durée de vie de votre moto, lubrifier conformément à la section « POINTS DE LUBRIFICATION ».

⚠ ATTENTION

Conduire la moto avec des freins mouillés peut être dangereux.

Les freins humides peuvent ne pas fournir autant de puissance de freinage que les freins secs.

Cela pourrait entraîner un accident. Tester vos freins après avoir lavé la moto, en roulant à basse vitesse.

Si nécessaire, freiner plusieurs fois pour laisser la friction assécher les plaquettes.

Suivre les procédures de la section « INSPECTION AVANT LA CONDUITE » pour vérifier que votre moto n'a pas rencontré de problèmes qui auraient pu survenir lors de votre dernière sortie.

PROCEDURE DE STOCKAGE

Si vous n'envisagez pas d'utiliser votre moto pendant une longue période, elle aura besoin d'un entretien spécial nécessitant des matériaux, un équipement et une compétence appropriés. Pour cette raison, le concessionnaire vous recommande de confier ces travaux d'entretien à votre concessionnaire. Si vous souhaitez entretenir vous-même la machine pour le stockage, suivez les directives générales ci-dessous:

★MOTO

Nettoyer toute la moto.

Placer la moto sur une surface ferme et plane où elle ne tombera pas.

Tourner le guidon à fond vers la gauche et verrouiller la direction, puis retirer la clé de contact.

★ESSENCE

Remplir le reservoir d'essence jusqu'à la partie supérieure.

★BATTERIE

1. Retirer la batterie de la moto.

N O T E
S'assurer de retirer le pole négatif ⊖ en premier, puis enlever le pole positif ⊕.

2. Nettoyer l'extérieur de la batterie avec un détergent doux et éliminer toute corrosion des bornes et des connecteurs du faisceau de câbles.
3. Stocker la batterie dans une pièce tempérée et à l'abris de l'humidité.

★PNEUS

Gonfler les pneus à la pression normale.

★EXTERIEUR

- Vaporiser toutes les pièces en vinyle et en caoutchouc avec un produit de protection.
- Vaporiser les surfaces non peintes avec un produit antirouille.
- Enduire les surfaces peintes avec de la cire automobile.

★MAINTENANCE PENDANT LE STOCKAGE

Une fois par mois, recharger la batterie.

Le temps de charge standard de la batterie de la moto est de 1,2 A × 5 ~ 8 heures.

⚠ ATTENTION

Lorsque la tension de la batterie est inférieure à 12,80 V ou que la durée de stockage est supérieure à 6 mois, elle doit être chargée.

Lorsque la tension de la batterie est supérieure à 12,80 V, la batterie peut être directement installée dans le véhicule sans être chargée.

★PROCEDURE DE REMISE EN SERVICE

1. Nettoyer toute la moto.
2. Vidanger l'huile moteur et remplacer le filtre à huile moteur et l'huile moteur par des neufs.
3. Réinstaller la batterie.

N O T E

Assurer le pole positif ⊕ en premier, puis le pole negatif ⊖.

4. Régler la pression des pneus comme décrit dans la section PNEU.
5. Lubrifier tous les endroits comme indiqué dans ce manuel.
6. Effectuer l'INSPECTION AVANT LA CONDUITE comme indiqué dans ce manuel.

Caractéristiques techniques (GV125R E5)

Modèle	GV125R
Dimensions	
Dimension hors-tout (L ×l ×H) mm	2210×788×1180
Empattement mm	1475
Garde au sol minimal mm	155
Diamètre du cercle de braquage (mm)	6360
Angle de chasse（°）	28
Angle de braquage (°) (gauche et droit))	≤48
Poids et capacités	
Poids total à vide kg	185
Poids total maximum autorisé kg	337 (115/222)
Poids de référence par roues kg (avant/arrière)	255 (111/144)
Capacité du réservoir (litres)	13
Moteur	
Modèle	2V42MI
Type	Type V Bi-cylindre, 4-temps, Refroidissement par eau.
Alésage du cylindre x course mm	42.0×45.0
Cylindrée (cc)	124.7
Ratio compression	12.35：1
Puissance maximum kW/(r/min)	9.9/10250
Couple maxi N. m/(r/min)	10.17/9250
Consommation minimum de carburant g/kW·h	≤367
Consigne ralentit (r:min)	1600±100
Mode d’allumage	Electromagnétique
Mode de démarrage	Electrique
Mode de lubrification	Pression et projection
Huile moteur	SAE10W-40
Type d’essence	SP98 E5 ou SP 95 E10
Type de distribution	Arbre à cames en tête
Transmission	
Type d’embrayage	Embrayage à huile multi disques
Type de transmission	Boite mécanique 5 vitesses
Taux de réduction primaire	3.50
Rapport de réduction final	3.64
Rapport de transmission 1er rapport	2.75
2nd rapport	1.79
3rd rapport	1.37
4th rapport	1.05

5th rapport	0.91
Equipements véhicule	
Type de jante	Alliage
Taille du pneu Avant	120/80-16
Taille du pneu Arrière	150/80-15
Pression en bar (Avant/arrière)	206/200
Type de frein avant	Disque
Type de frein arrière	Disque
Commande de frein (avant/arrière)	Levier droit/Pédale droite
Type de suspension avant	Huile et ressort
Type de suspension arrière	Huile et ressort
Système électrique	
Model de bougie	CR8E
Ampoule optique avant	12V 11W/10.3W
Ampoule clignotant	12V 2.6W
Feu de stop/feu de position arrière	12V 6W/4W
Lampe de l'éclaireur de plaque	12V 0.45W
Lampe de compteur	12V LED
Taille du fusible	1A 10A 15A 20A 30A
Batterie	12V 10Ah
Type de klaxon	Electromagnétique par vibration type 12V
Modèle de compteur	Electronique
Performances de la moto	
Force de freinage N Avant / arrière	≥588 / ≥755
Bruit en accélération dB(A)	
Condition de fonctionnement（g/km）	CO≤1,HC≤0.1,NMHC≤0.068,NO_x≤0.06
Méthode de l'état d'inactivité	CO≤0.8% HC≤150×10^{-6}
Vitesse maxi km/h	≤98
Vitesse minimum de stabilité km/h	≤25
Démarrage de la performance (s)	≤15
Capacité de grade (°)	≥22
Consommation de carburant l/100km	≤2.69
Début de l'accélération / temps (s)	≤15.0
Dépasser le temps d'accélération (s)	≤14.0
Angle de renversement (°)	
Angle du support de stationnement (°) G/D	≥9/≥5
Angle d'inclinaison avant (°) Parking	≥6
Fiabilité en km	≥6000
Durabilité km	≥20000
Intensité lumineuse des phares (cd)	≥10000

Caractéristiques techniques (GV300R E4)

Modèle	GV300R
Dimensions	
Dimension hors-tout (L ×l ×H) mm	2210×788×1180
Empattement mm	1475
Garde au sol minimal mm	155
Diamètre du cercle de braquage (mm)	6360
Angle de chasse（°）	28
Angle de braquage (°) (gauche et droit))	≤48
Poids et capacités	
Poids total à vide kg	187 (90/97)
Poids total maximum autorisé kg	337 (115/222)
Poids de référence par roues kg (avant/arrière)	262 (114/148)
Capacité du réservoir (litres)	13
Moteur	
Modèle	2V58MN
Type	Type V Bi-cylindre, 4-temps, Refroidissement par eau.
Alésage du cylindre x course mm	58.0×56.0
Cylindrée (cc)	295.9
Ratio compression	(11.6/12.0) : 1
Puissance maximum kW/(r/min)	22.0/8500
Couple maxi N. m/(r/min)	25.6/6500
Consommation minimum de carburant g/kW·h	≤340
Consigne ralentit (r:min)	1600±100
Mode d’allumage	Electromagnétique
Mode de démarrage	Electrique
Mode de lubrification	Pression et projection
Huile moteur	SAE10W-40
Type d’essence	SP98 E5 ou SP 95 E10
Type de distribution	Arbre à cames en tête
Transmission	
Type d’embrayage	Embrayage à huile multi disques
Type de transmission	Boite mécanique 6 vitesses
Taux de réduction primaire	2.955
Rapport de réduction final	3.258
Rapport de transmission 1er rapport	2.462
2nd rapport	1.556
3rd rapport	1.190
4th rapport	1.000

5th rapport	0.875
6th rapport	0.769
Equipements véhicule	
Type de jante	Alliage
Taille du pneu Avant	120/80-16
Taille du pneu Arrière	150/80-15
Pression en bar (Avant/arrière)	225/280
Type de frein avant	Disque
Type de frein arrière	Disque
Commande de frein (avant/arrière)	Levier droit/Pédale droite
Type de suspension avant	Huile et ressort
Type de suspension arrière	Huile et ressort
Système électrique	
Model de bougie	CR8E
Ampoule optique avant	12V 11W/10.3W
Ampoule clignotant	12V 2.6W
Feu de stop/feu de position arrière	12V 6W/4W
Lampe de l'éclaireur de plaque	12V 0.45W
Lampe de compteur	12V LED
Taille du fusible	10A 20A 30A
Batterie	12V 10Ah
Type de klaxon	Electromagnétique par vibration type 12V
Modèle de compteur	Electronique
Performances de la moto	
Force de freinage N Avant / arrière	≥588 / ≥755
Bruit en accélération dB(A)	
Test inspection type	≤80
Test inspection conformité	≤81
Exhaust contaminant	
Condition de fonctionnement（g/km）	HC≤0.38 NO_x≤0.07
Méthode de l'état d'inactivité	CO≤0.8% HC≤150×10^{-6}
Vitesse maxi km/h	≥100
Vitesse minimum de stabilité km/h	≤25
Démarrage de la performance (s)	≤15
Capacité de grade (°)	≥22
Consommation de carburant l/100km	≤3.6
Début de l'accélération / temps (s)	≤13.0
Dépasser le temps d'accélération (s)	≤13.5
Angle de renversement (°)	
Angle du support de stationnement (°) G/D	≥9/≥5
Angle d'inclinaison avant (°) Parking	≥6
Fiabilité en km	≥6000
Durabilité km	≥20000
Intensité lumineuse des phares (cd)	≥10000

Caractéristiques techniques (GV300R E5)

Modèle	GV300R
Dimensions	
Dimension hors-tout (L ×l ×H) mm	2210×788×1180
Empattement mm	1475
Garde au sol minimal mm	155
Diamètre du cercle de braquage (mm)	6360
Angle de chasse（°）	28
Angle de braquage (°) (gauche et droit))	≤48
Poids et capacités	
Poids total à vide kg	187 (90/97)
Poids total maximum autorisé kg	337 (115/222)
Poids de référence par roues kg (avant/arrière)	262 (114/148)
Capacité du réservoir (litres)	13
Moteur	
Modèle	2V58MN
Type	Type V Bi-cylindre, 4-temps, Refroidissement par eau.
Alésage du cylindre x course mm	58.0×56.0
Cylindrée (cc)	295.9
Ratio compression	(11.6/12.0) : 1
Puissance maximum kW/(r/min)	22.0/8500
Couple maxi N. m/(r/min)	25.6/6500
Consommation minimum de carburant g/kW·h	≤340
Consigne ralentit (r:min)	1600±100
Mode d’allumage	Electromagnétique
Mode de démarrage	Electrique
Mode de lubrification	Pression et projection
Huile moteur	SAE10W-40
Type d’essence	SP98 E5 ou SP 95 E10
Type de distribution	Arbre à cames en tête
Transmission	
Type d’embrayage	Embrayage à huile multi disques
Type de transmission	Boite mécanique 6 vitesses
Taux de réduction primaire	2.955
Rapport de réduction final	3.258
Rapport de transmission 1er rapport	2.462
2nd rapport	1.556
3rd rapport	1.190
4th rapport	1.000

5th rapport	0.875
6th rapport	0.769
Equipements véhicule	
Type de jante	Alliage
Taille du pneu Avant	120/80-16
Taille du pneu Arrière	150/80-15
Pression en bar (Avant/arrière)	225/280
Type de frein avant	Disque
Type de frein arrière	Disque
Commande de frein (avant/arrière)	Levier droit/Pédale droite
Type de suspension avant	Huile et ressort
Type de suspension arrière	Huile et ressort
Système électrique	
Model de bougie	CR8E
Ampoule optique avant	12V 11W/10.3W
Ampoule clignotant	12V 2.6W
Feu de stop/feu de position arrière	12V 6W/4W
Lampe de l'éclaireur de plaque	12V 0.45W
Lampe de compteur	12V LED
Taille du fusible	10A 20A 30A
Batterie	12V 10Ah
Type de klaxon	Electromagnétique par vibration type 12V
Modèle de compteur	Electronique
Performances de la moto	
Force de freinage N Avant / arrière	≥588 / ≥755
Bruit en accélération dB(A)	
Test inspection type	≤80
Test inspection conformité	≤81
Exhaust contaminant	
Condition de fonctionnement（g/km）	CO≤1,HC≤0.1,NMHC≤0.068,NO_x≤0.06
Méthode de l'état d'inactivité	CO≤0.8% HC≤150×10^{-6}
Vitesse maxi km/h	≤135
Vitesse minimum de stabilité km/h	≤25
Démarrage de la performance (s)	≤15
Capacité de grade (°)	≥22
Consommation de carburant l/100km	≤3.37
Début de l'accélération / temps (s)	≤13.0
Dépasser le temps d'accélération (s)	≤13.5
Angle de renversement (°)	
Angle du support de stationnement (°) G/D	≥9/≥5
Angle d'inclinaison avant (°) Parking	≥6
Fiabilité en km	≥6000
Durabilité km	≥20000
Intensité lumineuse des phares (cd)	≥10000

Schéma Electrique

